Kalliotis Lift
Doors + Cabins

Αυτοματες 2φ τηλεσκοπικες θυρες δεξιου η αριστερου ανοιγματος ATL.2P

Τεχνικός Φάκελος

Η αυτοματη 2φ τηλεσκοπικη θυρα δεξιου η αριστερου ανοιγματος ATL.2P για ανελκυστηρα σχεδιαζεται και κατασκευαζεται εξολοκληρου απο την εταιρεια Kalliotis, στις εγκαταστασεις της εταιρειας.

Εχει σχεδιαστει και κατασκευαστει ετσι ωστε να εχει οσο το δυνατον χαμηλοτερο κοστος κατασκευης και συντηρησης ,στηριζομενη ομως στα υψηλα standard ποιοτητας της εταιρειας Kalliotis.

Η αυτοματη πορτα για ανελκυστηρα καλύπτει τις απαιτήσεις που θέτει η οδηγία 95/16/ΕΚ του Συμβουλίου της Ευρωπαϊκής Ένωσης της 29-6-1995 και ΕΛΟΤ ΕΝ81,, ΕΛΟΤ ΕΝ81,2

Στοιχεια επικοινωνιας

ΒΙ.ΠΕ. Θερμης
17 χλμ Θεσσαλονικης - Πολυγυρου (Ν. Ραιδεστος) Τ.Κ 57001, Τ.Θ 60640
Τηλ: 2310466454, fax: 2310466533
www.kalliotis.gr e-mail: kalliotislift@yahoo.com

Τεχνικα χαρακτηριστικα

- Χρηση εξυπνου encoder(παλμογεννητριας) ενσωματωμενου πανω στον DC κινητηρα ωστε να μπορουμε να ελεγχουμε την πορτα σε οποιοδηποτε σημειο της
- Εξυπνη, ευχρηστη και αξιοπιστη πλακετα ελεγχου αυτοματης πορτας AUDO.100 για την οδηγηση της πορτας.
- Ετοιμη προγραμματιζομενη πορτα χωρις την χρηση εξτρα προγραμματιστη. Οποιαδηποτε αλλαγή γινεται κατευθειαν στην πλακετα ελεγχου αυτοματης πορτας AUDO.100
- Γρηγορη, ευκολη εγκατασταση και συντηρηση
- Ενσωματωμενος απεγκλωβισμος πανω στην πλακετα ελεγχου αυτοματης πορτας AUDO.100
- Χρηση κοντρας επαναφορας πορτας οταν κατα την κινηση της βρισκει καποιο εμποδιο
- Ενσωματωμενη υποδοχη, για φωτοκουρτινα,φωτοκυτταρο(μονο η διπλο) πανω στην πλακετα ελεγχου αυτοματης πορτας AUDO.100
- Χρηση κοινο πουρακι για την ζωνη και τον απεγκλωβισμο

Θαλαμου

Πορτάκια

Κατασκευάζονται από λαμαρίνα DKP πάχου 1.25 mm. Φέρουν ειδικές νευρώσεις οι οποίες εξασφαλίζουν στιβαρότητα και αντοχή στις κρούσεις. Η κίνηση γίνεται πάνω σε οδηγό στιβαρής κατασκευής κατασκευασμένο από αλουμίνιο. Η βαφή γίνεται με αντισκωριακη πουδρα Η/Β RAL 7010.

Μηχανισμός

Το άνοιγμα και το κλείσιμο των θυρών γίνεται από μηχανισμό ηλεκτρονικά ελεγχόμενο. Ο μηχανισμός αυτός λειτουργεί με κινητήρα ελεγχόμενων και ηλεκτρονικά ρυθμιζόμενων στροφών πλακετα ελεγχου αυτοματης πορτας AUDO.100. Υπάρχει δυνατότητα ρύθμισης των ταχυτήτων ανοίγματος και κλεισίματος των θυρών.

Το εύρος των ρυθμίσεων αυτών είναι για το άνοιγμα 200...1000 mm/s και για το κλείσιμο 150...600 mm/s. Η μέγιστη επιτάχυνση κυμαίνεται από 800 έως 1500 mm/s^2.Στον μηχανισμό περιλαμβάνονται και οι απαραίτητες επαναφορτιζόμενες μπαταρίες για την λειτουργία του απεγκλωβισμού σε περίπτωση διακοπής της παροχής ρεύματος

Η προστασία των ατόμων κατά την είσοδο και την έξοδο από τον ανελκυστήρα επιτυγχάνεται με τα συνοδευόμενα φωτοκύτταρα(μονα η διπλα) η με την χρηση φωτοκουρτινας και με την λειτουργία της κόντρας επαναφοράς (ηλεκτρονικά ελεγχόμενης και ρυθμιζόμενης 80...180 Nw). Η πλακετα ελεγχου αυτοματης πορτας AUDO.100 ρυθμιζεται κατευθειαν μετα κουμπια που διαθετει χωρις την χρηση εξτρα προγραμματιστει. Η κίνηση και ο έλεγχος της θέσης θυρών γίνεται ηλεκτρονικά (encoder -παλμογεννητρια) και όχι μηχανικά, ελαχιστοποιώντας έτσι φθορές και αποκλίσεις κατά την λειτουργία..

Οροφου

Κάσωμα

Κατασκευάζεται από λαμαρίνα DKP πάχους 1.25 mm. Η βαφή γίνεται με αντισκωριακη πουδρα Η/Β RAL 7010.

Πορτάκια

Κατασκευάζονται από λαμαρίνα DKP πάχου 1.25 mm. Φέρουν ειδικές νευρώσεις οι οποίες εξασφαλίζουν στιβαρότητα και αντοχή στις κρούσεις. Η κίνηση γίνεται πάνω σε οδηγό στιβαρής κατασκευής κατασκευασμένο από αλουμίνιο.
Η βαφή γίνεται με αντισκωριακη πουδρα Η/Β RAL 7010.

Μηχανισμός

Ο μηχανισμός του ορόφου περιλαμβάνει όλες τις απαραίτητες επαφές ασφαλείας και κλείθρων μανδάλωσης που προβλέπονται από την οδηγία 95/16/ΕΚ του Συμβουλίου της Ευρωπαϊκής Ένωσης της 29-6-1995 και EN81,1 , EN81,2

Επενδυση αυτοματης πορτας

Η επένδυση της αυτόματης πόρτας γίνεται με ανοξείδωτη λαμαρίνα πάχους 0.8 mm.

Η συνολική κατασκευή των αυτομάτων θυρών καλύπτει τις απαιτήσεις που θέτει η οδηγία 95/16/ΕΚ του Συμβουλίου της Ευρωπαϊκής Ένωσης της 29-6-1995 και EN81,1, EN81,2

Ηλεκτρικα Χαρακτηριστικα

Ταση τροφοδοσιας: *20-24V AC*
Ονομαστικη ταση κινητηρα: *24V DC*
Μεγιστη ισχυς κινητηρα: *100W (0.134HP)*
Μεγιστο ρευμα (Πλακετα + Κινητηρας): *5A*
Ονομαστικη ταση μπαταριας: *24V*
Μεγιστο φορτιο μπαταριων: *1,5 Ah*
Τροφοδοσια encoder: *5V*

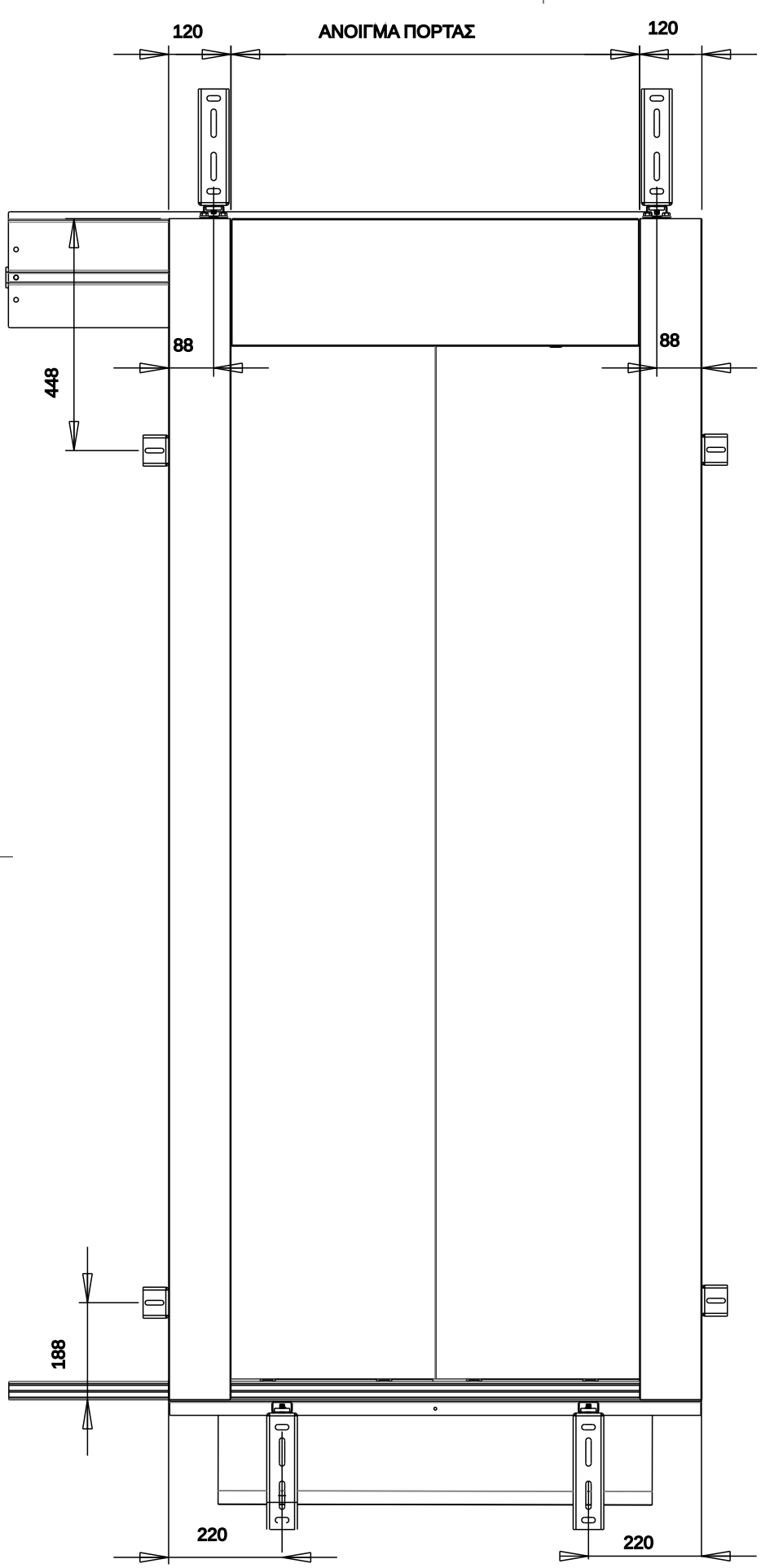

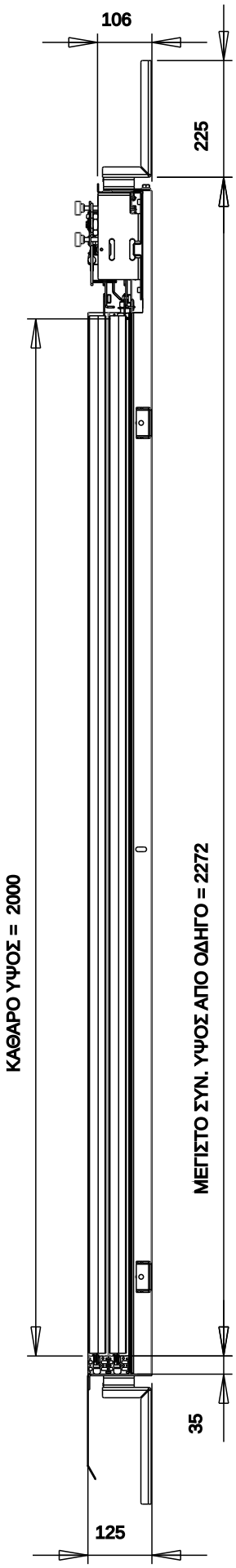

	ΟΝΟΜΑΤΕΠΩΝΥΜΟ	ΥΠΟΓΡΑΦΗ	ΗΜΕΡ.
ΣΧΕΔΙΑ.	Σταματιου Θ.		
ΕΛΕΓΧ.	Σταματιου Θ.		

Kalliotis Lift
Doors+Cabins
17 Klm Thessalonikis-Poligirou P.C 57001 PO Box 60640
T:+302310466454, F:+302310466533
www.kalliotis.gr e-mail:kalliotislift@yahoo.com

ΚΑΤΗΓΟΡΙΑ: 2Φ τηλεσκοπικη ανοιγμα αριστερο

ΤΙΤΛΟΣ ΣΧΕΔΙΟΥ: Βασικες διαστασεις 2Φ τηλεσκοπικης

A4

ΚΩΔΙΚΟΣ: ATL.2L

4

Διαστασεις σε: mm

ΚΛΙΜΑΚΑ:

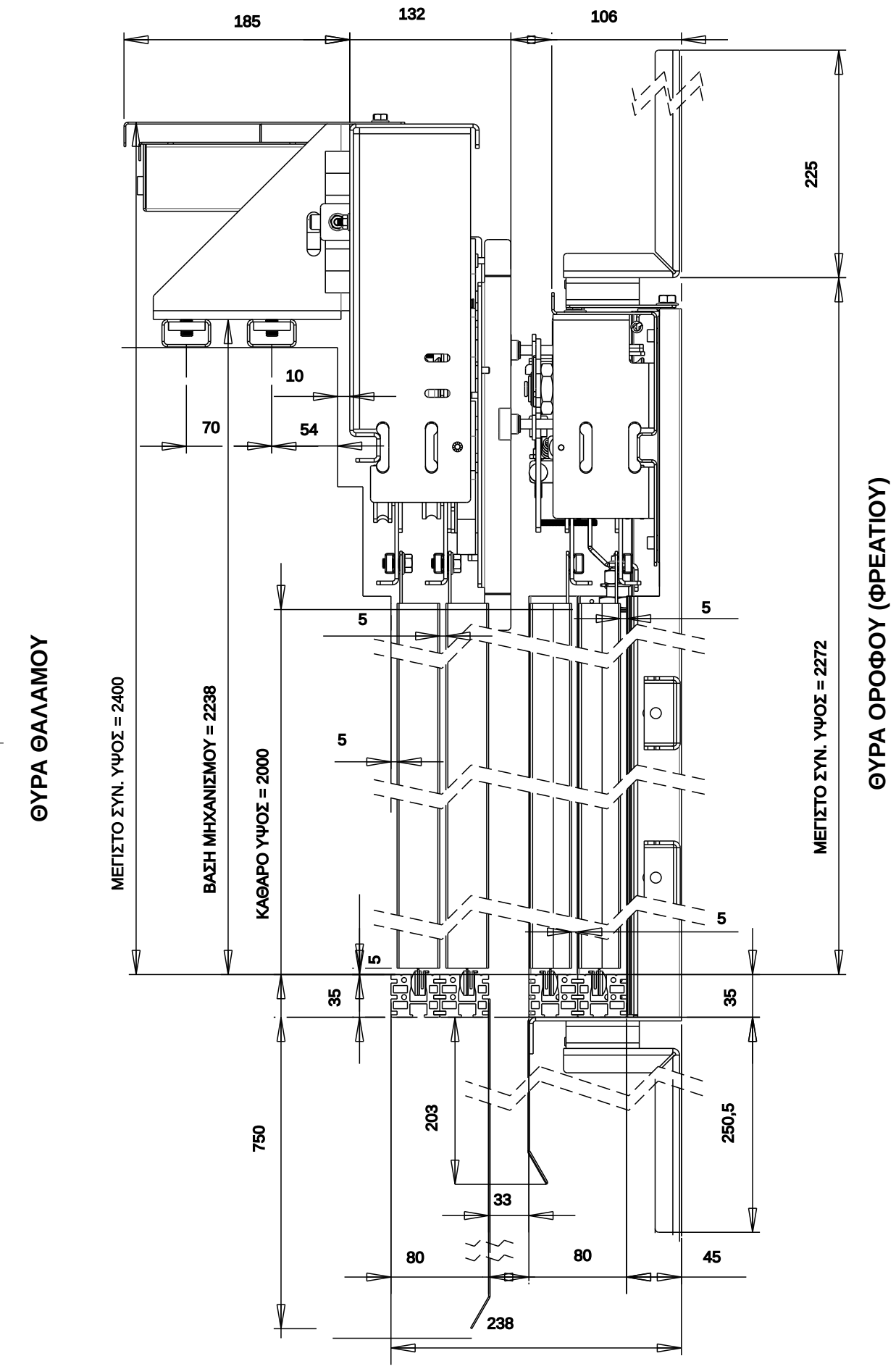

	ΟΝΟΜΑΤΕΠΩΝΥΜΟ	ΥΠΟΓΡΑΦΗ	ΗΜΕΡ.	Kalliotis Lift Doors+Cabins 17 Klm Thessalonikis-Poligirou P.C 57001 PO Box 60640 T:+302310466454, F:+302310466533 www.kalliotis.gr e-mail:kalliotislift@yahoo.com	ΚΑΤΗΓΟΡΙΑ	2Φ τηλεσκοπικη	
ΣΧΕΔΙΑ.	Σταματιου Θ.				ΤΙΤΛΟΣ ΣΧΕΔΙΟΥ:	Πλαγια οψη 2Φ τηλεσκοπικης	A4
ΕΛΕΓΧ.	Σταματιου Θ.				ΚΩΔΙΚΟΣ		5
					Διαστασεις σε: mm	ΚΛΙΜΑΚΑ:	

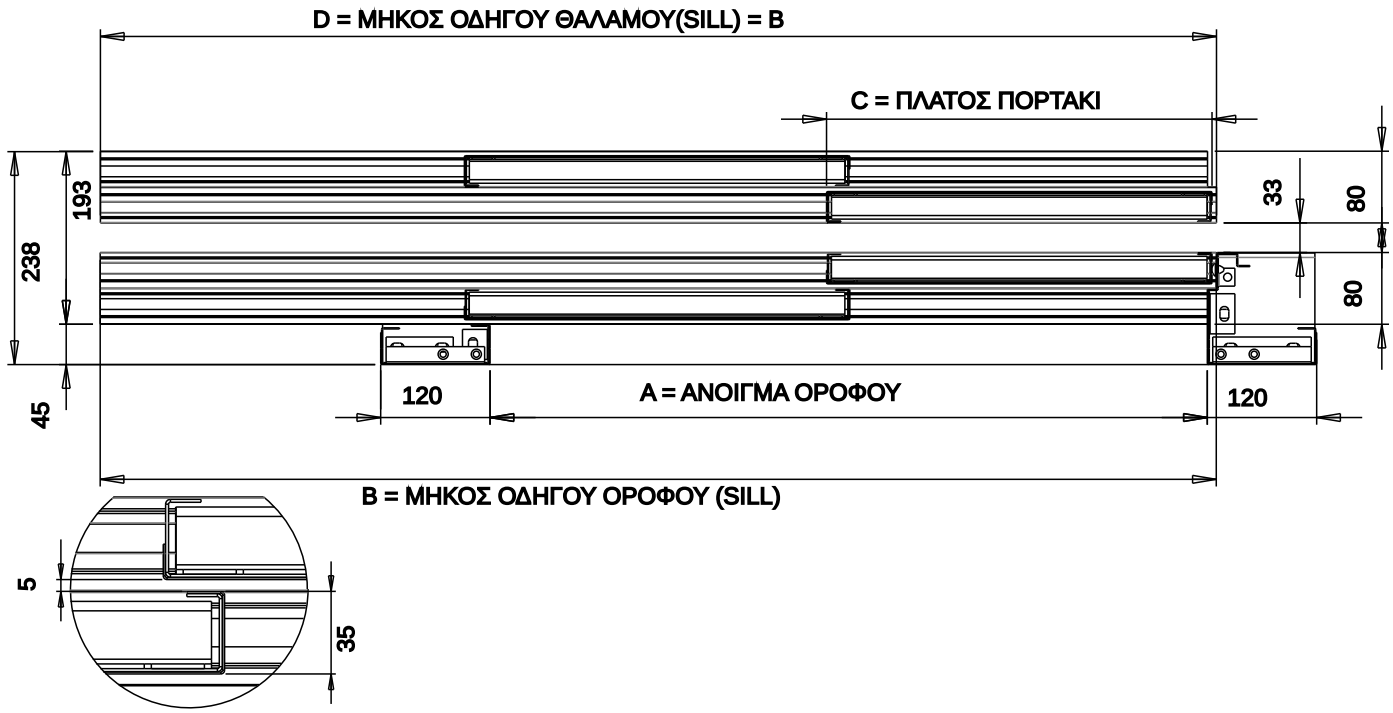

(A) Ανοιγμα Οροφου	(B = D) Μηκ Οδηγ. Οροφου Θαλαμου (Sill)	(C) Πλατος πορτακι
600	945	330
650	1020	355
700	1095	380
750	1170	405
800	1245	430
850	1320	455
900	1395	480
950	1470	505
1000	1545	530
1050	1620	555
1100	1695	580
1150	1770	605
1200	1845	630
1250	1920	655
1300	1995	680
1350	2070	705
1400	2145	730
1450	2220	755

(A) Ανοιγμα Οροφου	(B = D) Μηκ Οδηγ. Οροφου Θαλαμου (Sill)	(C) Πλατος πορτακι
1500	2295	780
1550	2370	805
1600	2445	830
1650	2520	855
1700	2595	880
1750	2670	905
1800	2745	930
Οι διαστάσεις είναι για κολώνα 120 mm		

	ΟΝΟΜΑΤΕΠΩΝΥΜΟ	ΥΠΟΓΡΑΦΗ	ΗΜΕΡ.
ΣΧΕΔΙΑ.	Σταματιου Θ.		
ΕΛΕΓΧ.	Σταματιου Θ.		

Kalliotis Lift
Doors+Cabins
17 Klm Thessalonikis-Poligirou P.C 57001 PO Box 60640
T:+302310466454, F:+302310466533
www.kalliotis.gr e-mail:kalliotislift@yahoo.com

ΚΑΤΗΓΟΡΙΑ 2Φ τηλεσκοπικη

ΤΙΤΛΟΣ ΣΧΕΔΙΟΥ: Μηκος οδηγου οροφου-θαλαμου(Sill)

A4

ΚΩΔΙΚΟΣ 6

Διαστασεις σε: mm

ΚΛΙΜΑΚΑ:

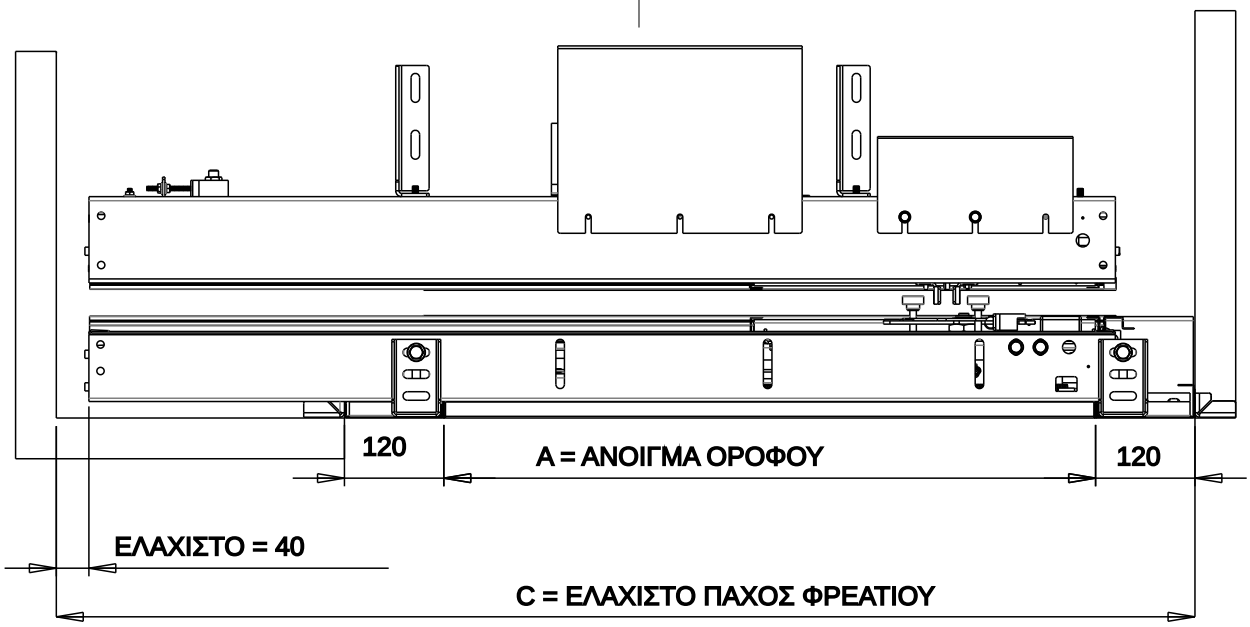

(A) Ανοιγμα Οροφου	(C) Ελαχιστο Παχος Φρεατιου
600	1100
650	1175
700	1250
750	1325
800	1400
850	1475
900	1550
950	1625
1000	1700
1050	1775
1100	1800
1150	1925
1200	2000
1250	2075
1300	2150
1350	2225
1400	2300
1450	2375
1500	2450

(A) Ανοιγμα Οροφου	(C) Ελαχιστο Παχος Φρεατιου
1550	2525
1600	2600
1650	2675
1700	2750
1750	2825
1800	2900
Οι διαστάσεις είναι για κολώνα 120 mm	

	ΟΝΟΜΑΤΕΠΩΝΥΜΟ	ΥΠΟΓΡΑΦΗ	ΗΜΕΡ.
ΣΧΕΔΙΑ.	Σταματιου Θ.		
ΕΛΕΓΧ.	Σταματιου Θ.		

Kalliotis Lift
Doors+Cabins
17 Klm Thessalonikis-Poligirou P.C 57001 PO Box 60640
T:+302310466454, F:+302310466533
www.kalliotis.gr e-mail:kalliotislift@yahoo.com

ΚΑΤΗΓΟΡΙΑ 2Φ τηλεσκοπικη

ΤΙΤΛΟΣ ΣΧΕΔΙΟΥ: Ελαχιστο πλατος φρεατιου

A4

ΚΩΔΙΚΟΣ 7

Διαστασεις σε: mm

ΚΛΙΜΑΚΑ:

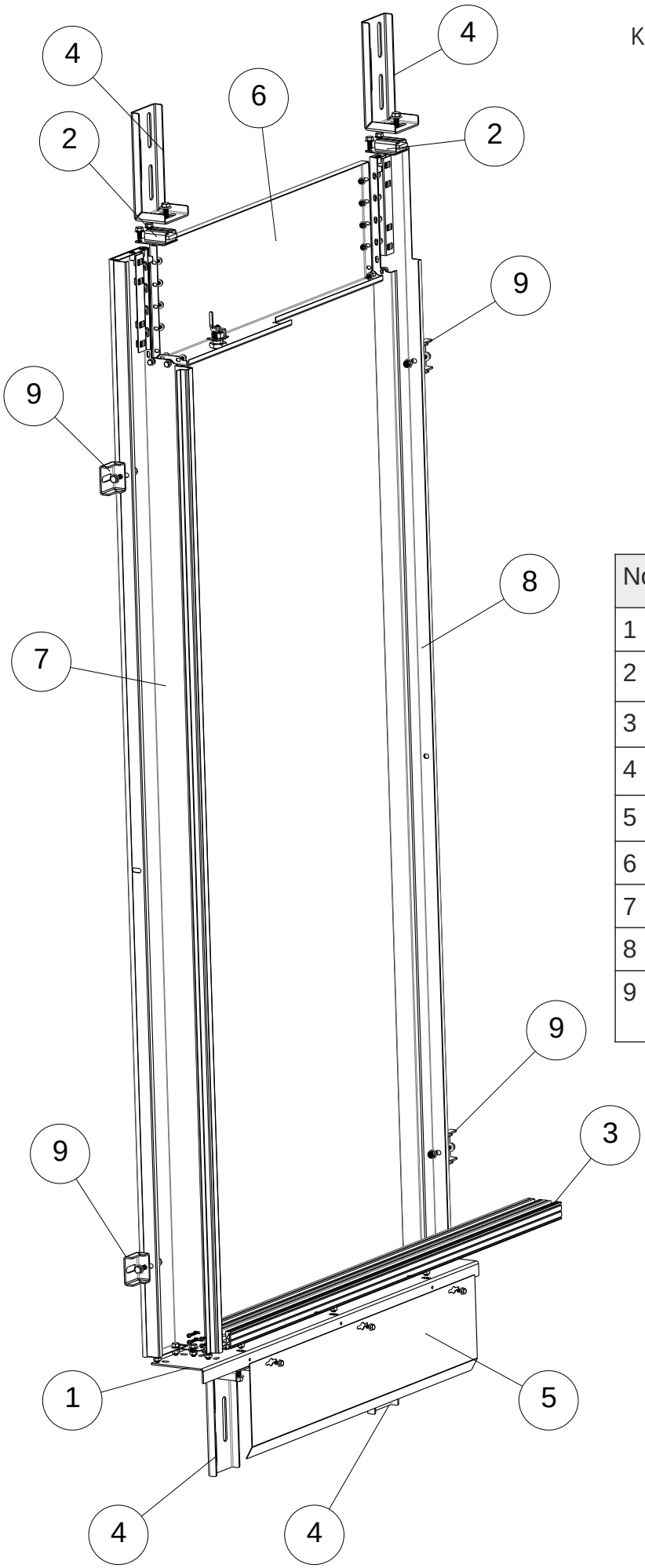

Κασωμα αυτοματη πορτας 2φ τηλεσκοπικης

No	Ονομασία	Τεμ.
1	Κατωκασι	1
2	Στηριγμα κασωματος	4
3	Οδηγος αλουμινιου (sill) οροφου	1
4	Επιτοιχιο στηριγμα κασωματος	4
5	Ποδιά οροφου	1
6	Κεφαλαρι	1
7	Κολωνα 2φ τηλεσκοπικης δκδ(κλεισιμο)	1
8	Κολωνα 2φ τηλεσκοπικης ακδ(ανοιγμα)	1
9	Επιτοιχιο στηριγμα κασωματος πλαγιο(προαιρετική τοποθετηση)	4

Συναρμολογηση κασας αυτοματης πορτας

Συνδεουμε την κολωνα 2φ τηλεσκοπικη δκδ (κλεισιμο)(No 7) και την κολωνα 2φ τηλεκσοπικη αριστερη ακδ(ανοιγμα)(No 8) με το κεφαλαρι(No 6) συμφωνα με τις σχεδια Α και Β. Στην συνεχεια τα συνδεμουμε τις κολωνες(No 7 και No 8) στο κατωκασι(No1) συμφωνα με τα σχεδια Γ και Δ.

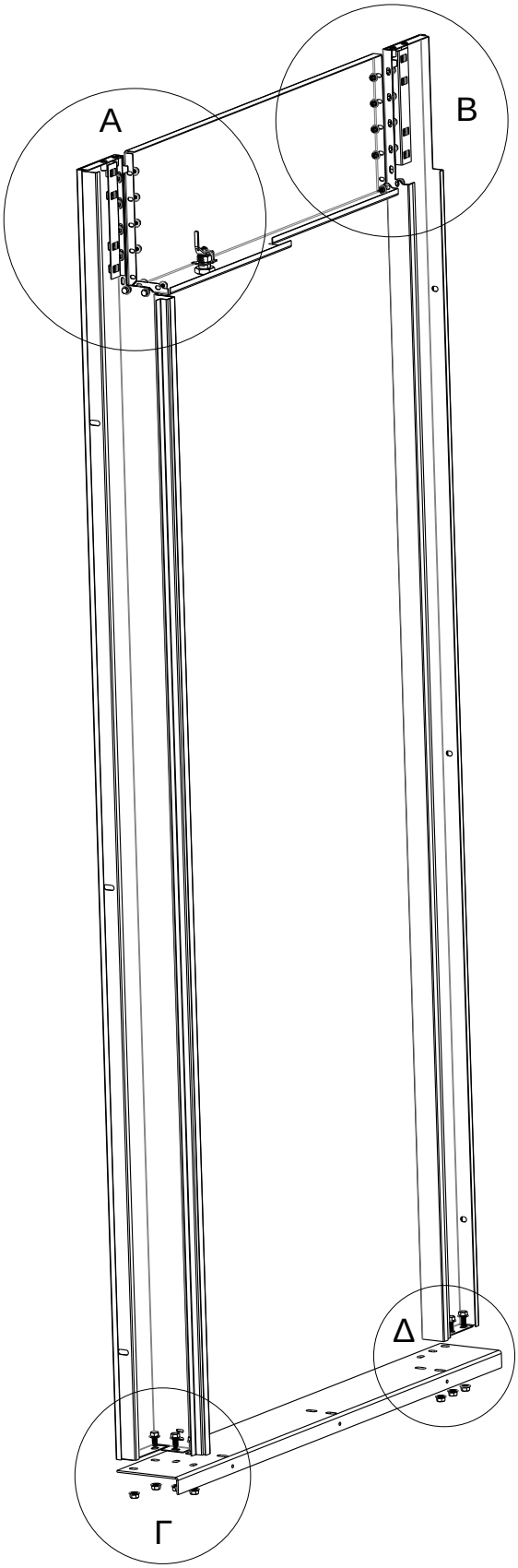

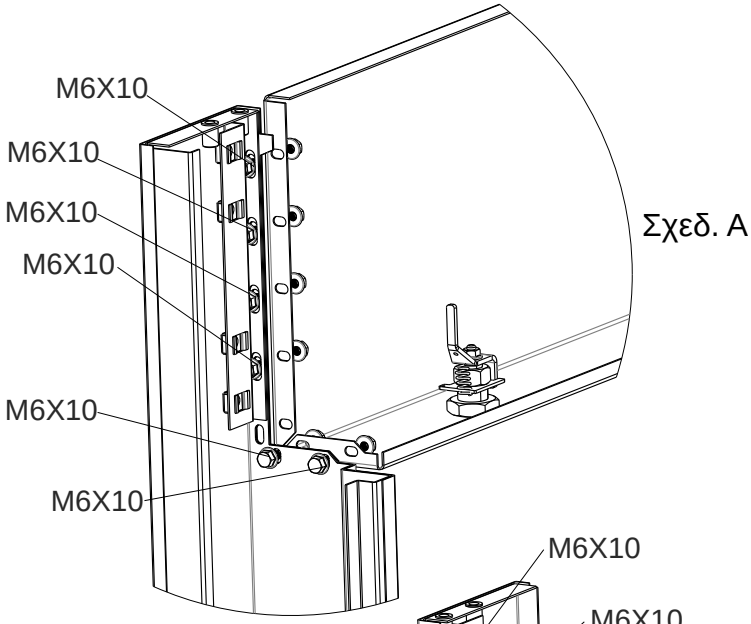

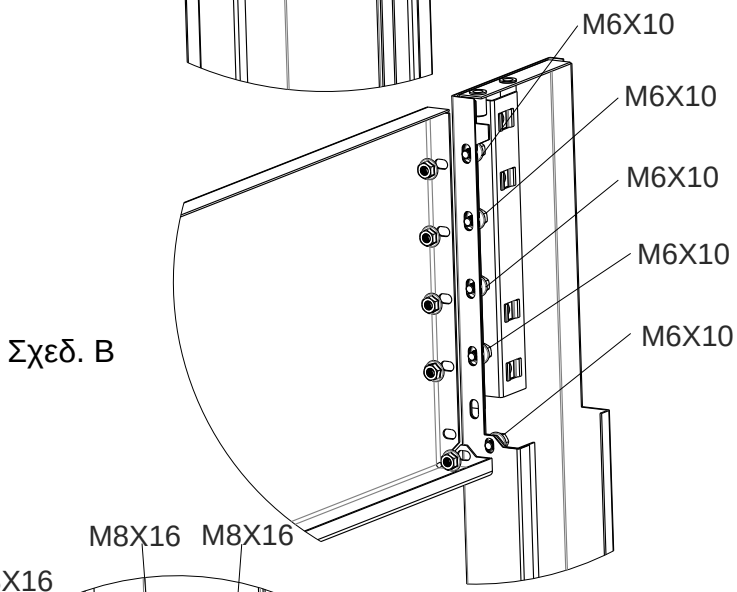

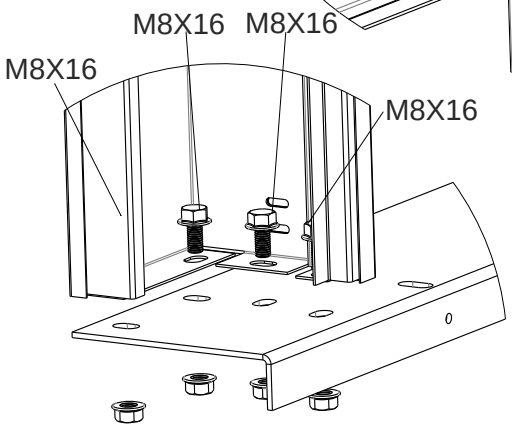

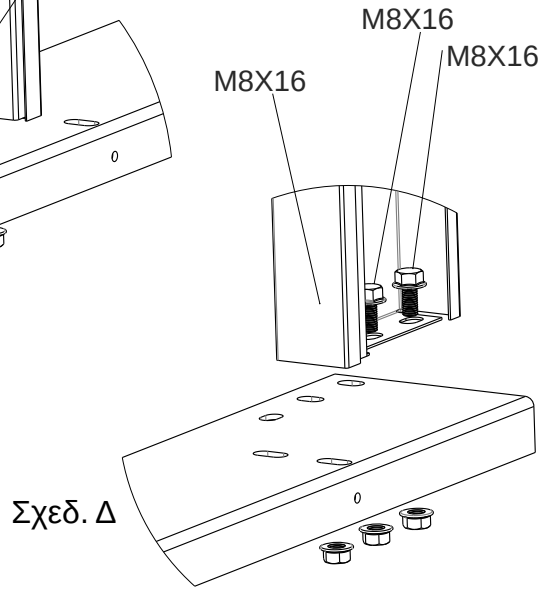

Τοποθετηση κασας οροφου στον φρεατιο

Συνδεουμε στις κολωνες(No 7 και No 8) τα στηριγματα κασωματος (No 2) και στην συνεχεια πανω σε αυτα συνδεουμε τα επιτοιχια στηριγματα κασωματος οροφου(No 4). Τα στηριγματα κασωματος (No 2) που βρισκονται στο πανω μερος καθε κολωνας τα βιδωνουμε ενω αυτα που βρισκονται στο κατω μερος ειναι κολλημενα πανω το κατωκασι(No 1).Συνδεουμε συμφωνα με τα σχεδια Ε και Στ. Επισης τα επιτοιχια στηριγματα κασωματος πλαγια(No9) ειναι προαιρετικη η τοποθετηση τους. Βλεπε σχεδιο Ζ

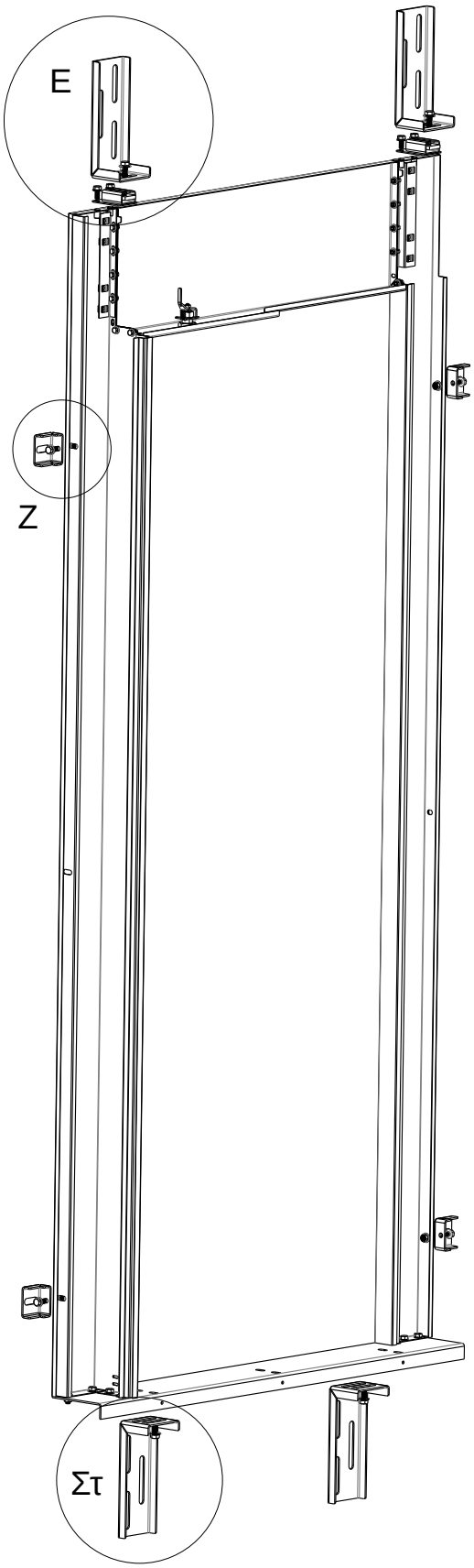

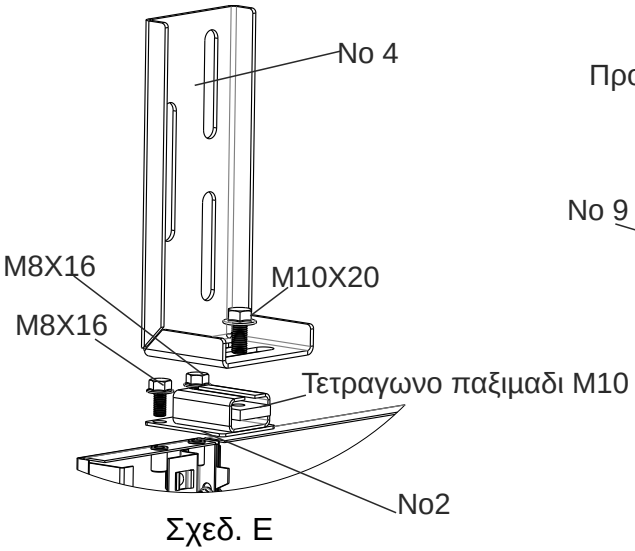

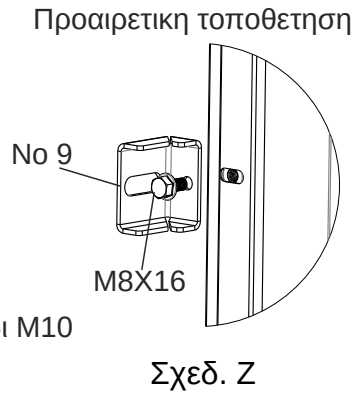

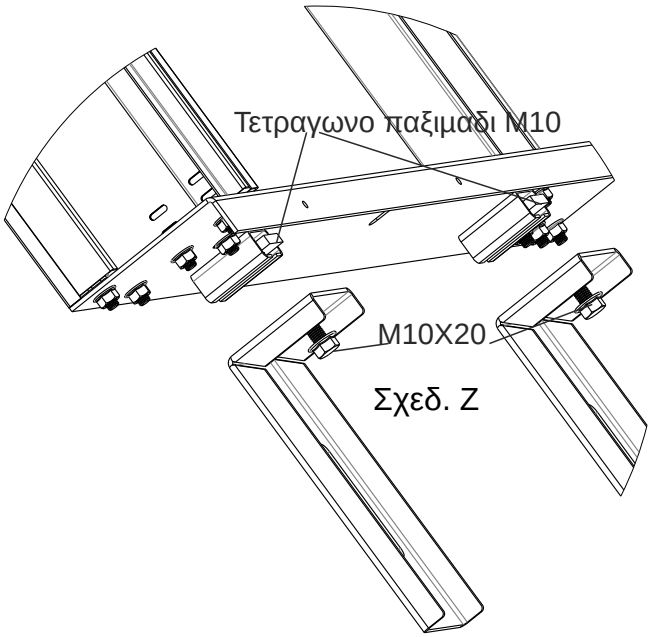

Τοποθετηση οδηγου αλουμινιου(sill)

Περναμε τις εξαγωνες φλατζωτες βιδες M8X16 στα διακενα στο κατω μερος του οδηγου αλουμινιου (σιλ) (No 3) και βιδωνουμε στις αντιστοιχες οβαλ πανω στο κατωκασι (No 1). Οσες ειναι ο αριθμος των οβαλ τοσες θα ειναι και ο αριθμος απο τις βιδες που θα περασουμε μεσα απο το διακενο οπως φαινεται στο σχεδιο Η. Στην συνεχεια αφου εχουμε βιδωσει τον οδηγο αλουμινιου πανω στο κατωκασι βιδωνουμε και την κολωνα 2φ τηλεσκοπικης δκδ (κλεισιμο)(No 7) μαζι με τον οδηγο αλουμινιου(No3) συμφωνα με το σχεδιο Θ. Τελος βιδωνουμε και την ποδια οροφου(No 5) πανω στο κατωκασι οπως φαινεται στο σχεδιο Ι

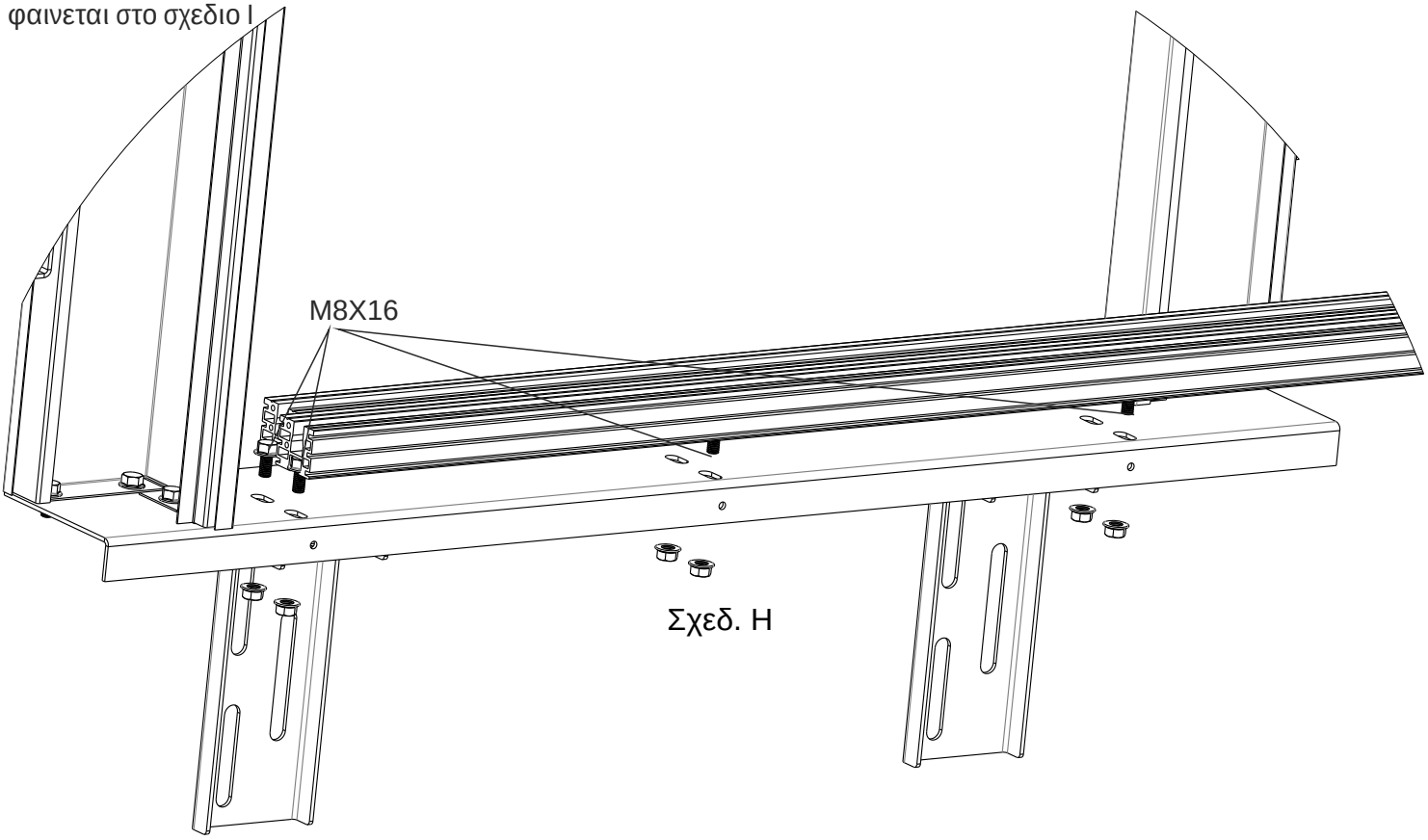

Σχεδ. Η

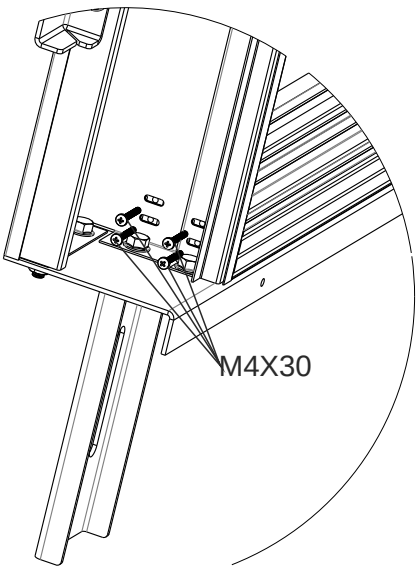

Σχεδ. Θ

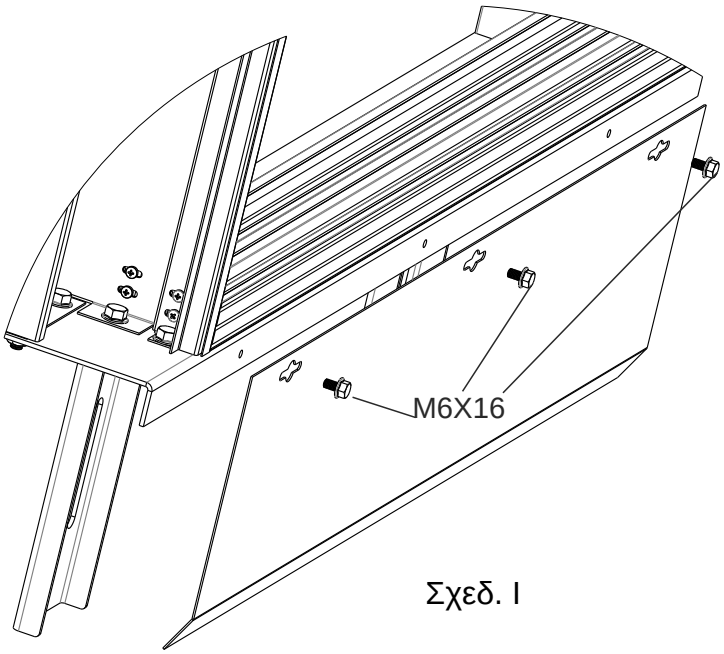

Σχεδ. Ι

Τοποθετηση κασας οροφου στον φρεατιο

A) Μεσα στο φρεατιο(κανονικα στηριγματα)

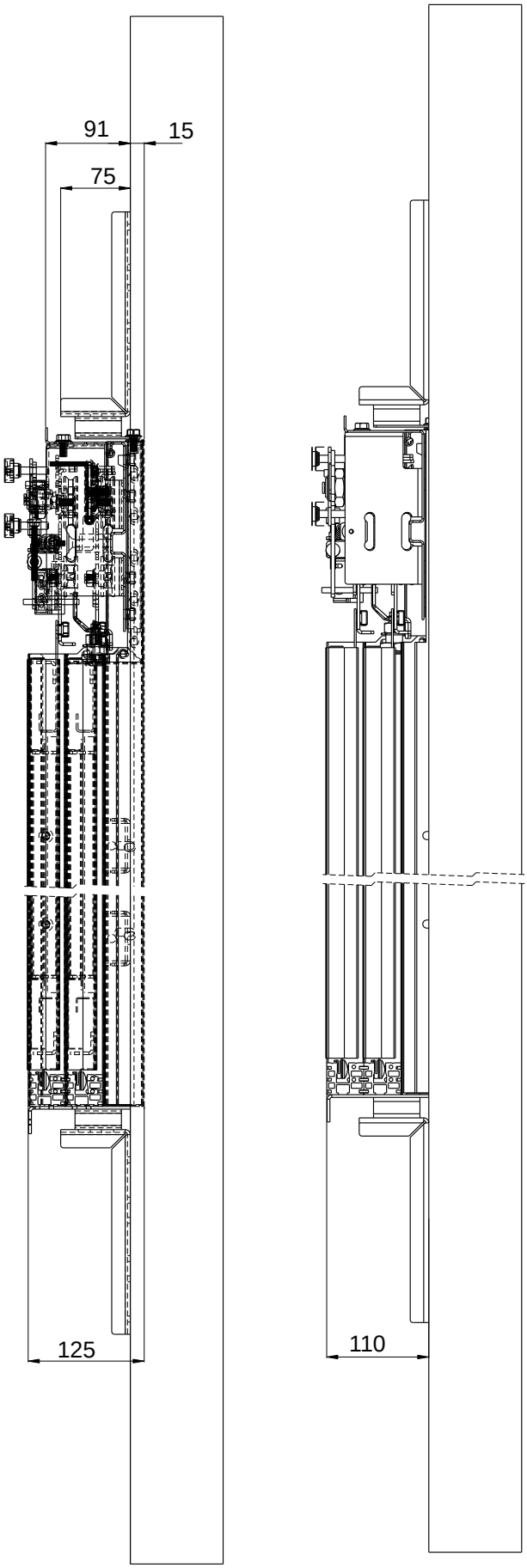

B) Εξω αποφρεατιο(στηριγματα τυπου γαμα)

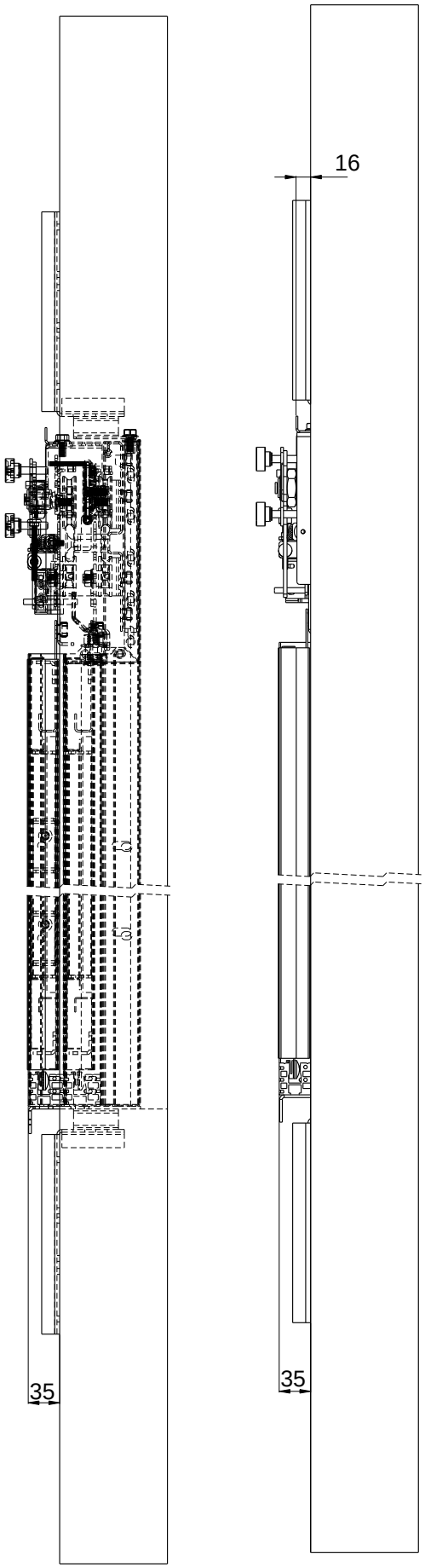

Μηχανισμος φρεατιου

Τοποθετουμε τον μηχανισμό φρεατιου και τον κρεμαμε πανω στα ειδικα αγκιστρα που υπαρχουν πανω στο κασωμα και στην συνεχεια βιδωνουμε τον μηχανισμο οροφου πανω στο κασωμα με 4 εξάγωνες φλατζωτες βιδες M8X20 οπως φαινεται στο σχεδιο K. Οι M8X16 βιδωνονται πανω στο εγκλωβισμενο περικοχλιο M8 μεσα απο τις οριζοντιες που υπαρχουν παν ωστο κορμο

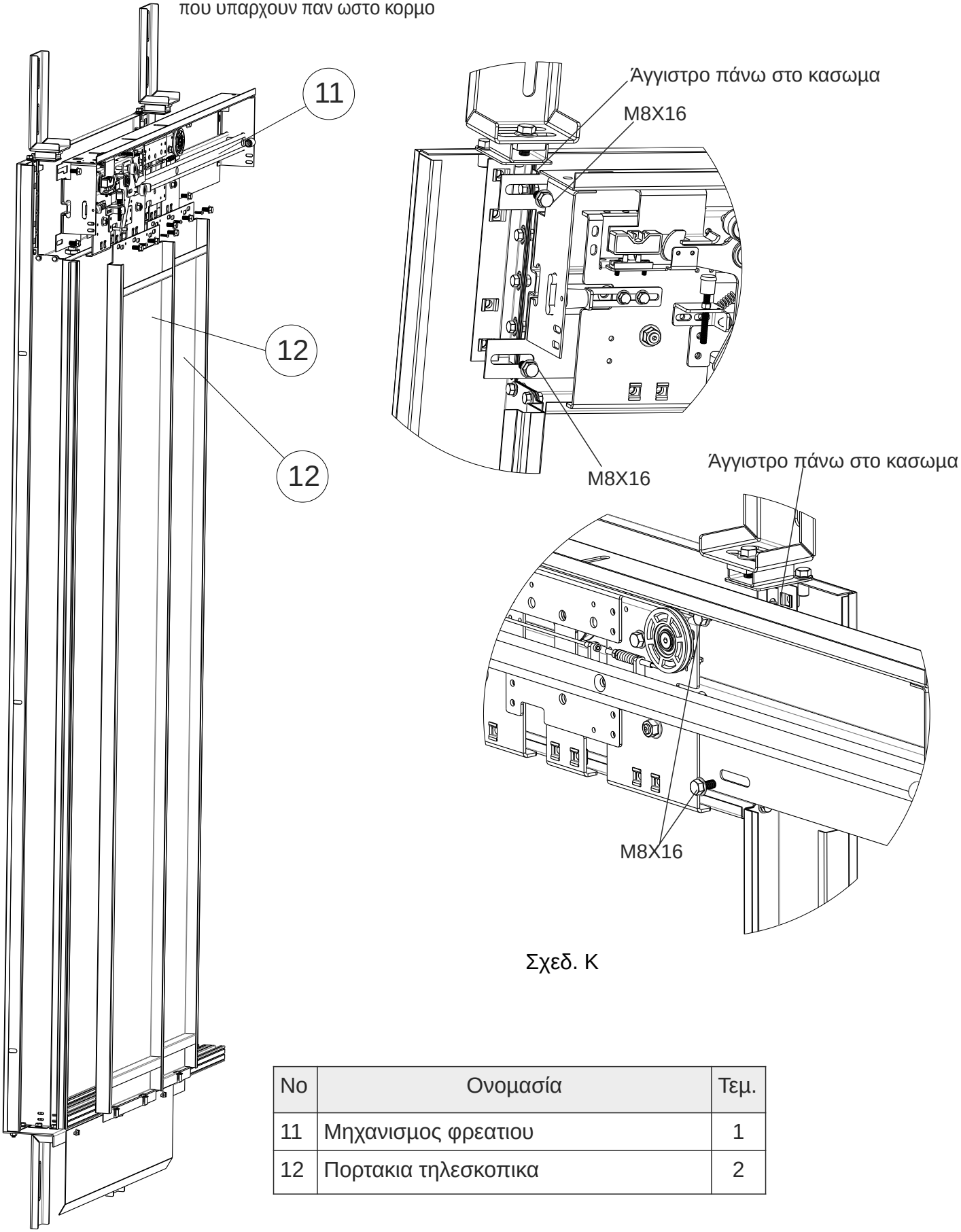

Σχεδ. K

No	Ονομασία	Τεμ.
11	Μηχανισμος φρεατιου	1
12	Πορτακια τηλεσκοπικα	2

Ρυμιση μηχανισμου φρεατιου

Τοποθετουμε τον μηχανισμο φρεατιου ετσι ωστε η ακρη απο το ελαστικο stopper να ειναι «πρόσωπο» με το σημειο στην κολωνα κλεισιματος του κασωματος που κλεινει η πορτα οπως φαινεται στο σχεδιο Λ. Αμα δεν ειναι προσωπο τοτε ξεβιδωνουμε της M8X16 και μεταφερουμε τον μηχανισμο στην σωστη θεση

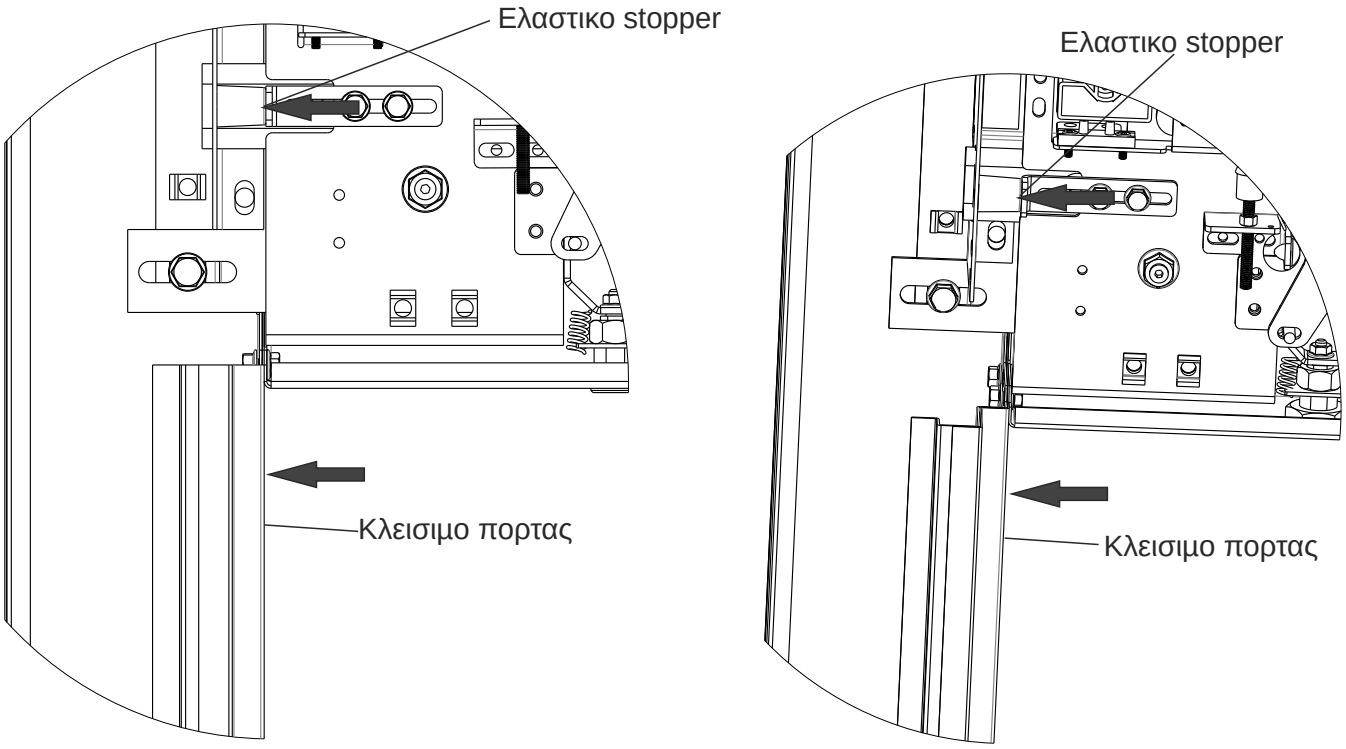

Σχεδ. Λ

Τοποθετηση θυροφυλλα

Τα θυροφυλλα και τα βιδωνουμε με 3 εξάγωνες με φλαντζωτές βιδες M8X16 πανω στο βαγονετο.Αν θελουμε να ανεβασουμε πιο πανω το θυροφυλλο βιδωνουμε στις κατω τρυπες ενω αν θελουμε να το κατεβασουμε βιδωνουμε στις πανω τρυπες. Οταν τοποθετησουμε τα θυροφυλλα για μεγαλυτερη ασφαλεια βιδωνουμε και απο απο δυο αυτο διατρητες βιδες M4,2X16. Επισης στο κατω μερος απο το θυροφυλλο υπαρχουν γλυσιερες ωστε να «τρεχει» το θυροφυλλο μεσα στον οδηγο αλουμινιου. Οι γλυσιερες ειναι τοποθετημενες στα θυροφυλλα. Για πιο πολλες λεπτομερειες δειτε τα σχεδια M και N

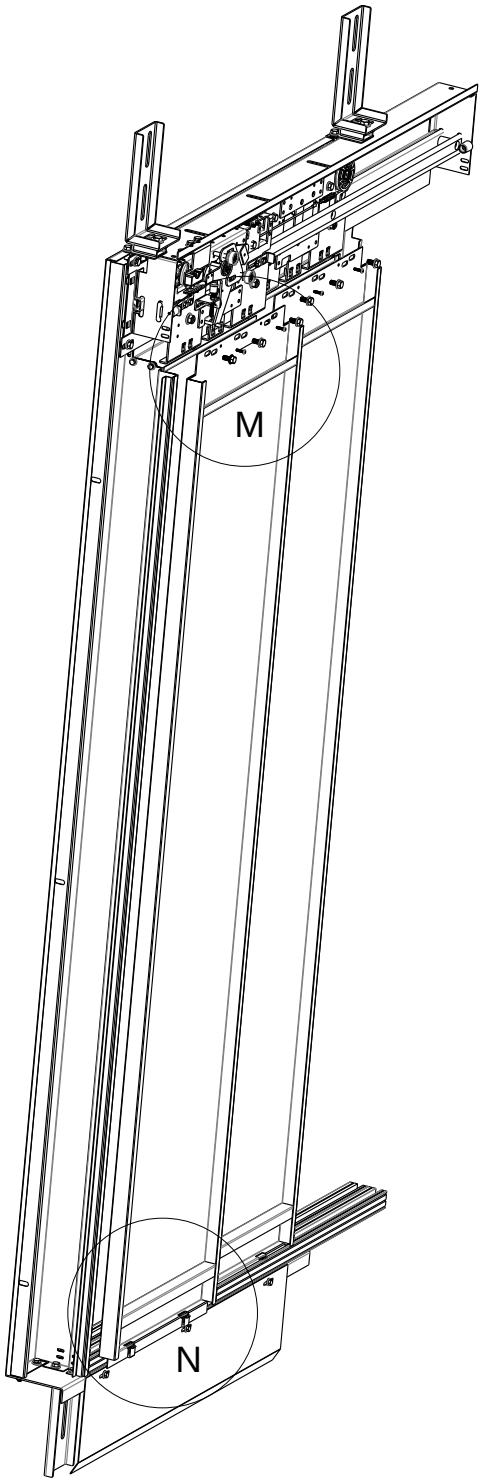

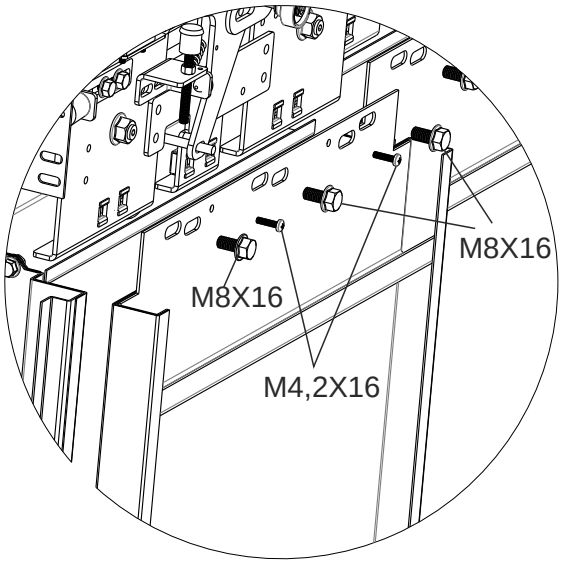

Σχεδ. M

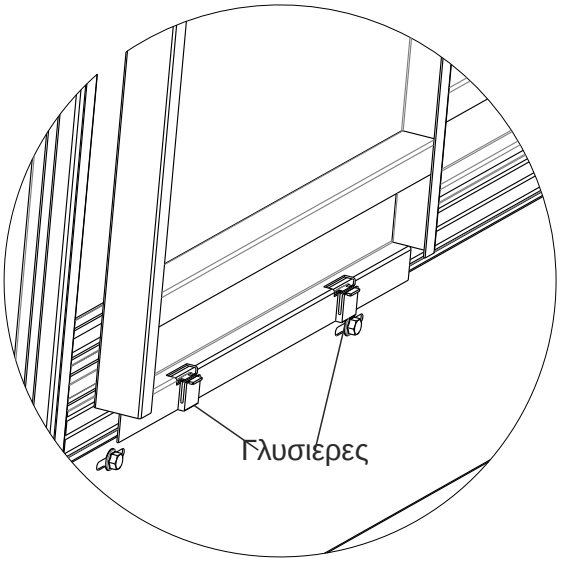

Σχεδ. N

Ρυθμιση θυροφυλλα

Για να λειτουργει η πορτα σωστα θα πρεπει τα θυροφυλλα να εχουν αποσταση απο τον οδηγο αλουμινιου 5 mm και η πορτα να κλεινει με την δυναμη του ελατηριου. Το υψος του θυροφυλλου ρυθμιζεται απο τις οβαλ που υπαρχουν πανω στο θυροφυλλο. Θα πρεπει παντα η πορτα να μπορει να κλεινει με την δυναμη του ελατηριου. Αν δεν συμβαινει αυτο τοτε η πορτα δεν θα λειτουργησει σωστα. Αυτο μπορει να συμβαινει ειτε επειδη τα θυροφυλλα ειναι πετσικαρισμενα ειτε επειδη τα παρακεντρα ροδακια ειναι ειναι πολυ σφιγμενα πανω στο οδηγο κινησης του βαγονετου. Κατα την τοποθετηση το θυροφυλλο πανω στο βαγονετο θα πρεπει να βλεπουμε μηπως το θυροφυλλο ειναι «πετσικαρισμενο». Θα πρεπει οταν ειναι τοποθετημενο το θυροφυλλο πανω να μην «πεταει»απο καμια μερια του βαγονετου. Αν συμβαινει κατι τετοιο θα πρεπει να «ξεπετσικαρουμε» το θυροφυλλο βαζοντας δυναμη απο την αντιθετη πλευρα απο την μερια που πεταει. Για πιο πολλες λεπτομερειες δειτε τα σχεδια Ξ και Ο

Σωστη ρυθμιση υψους θυροφυλλων

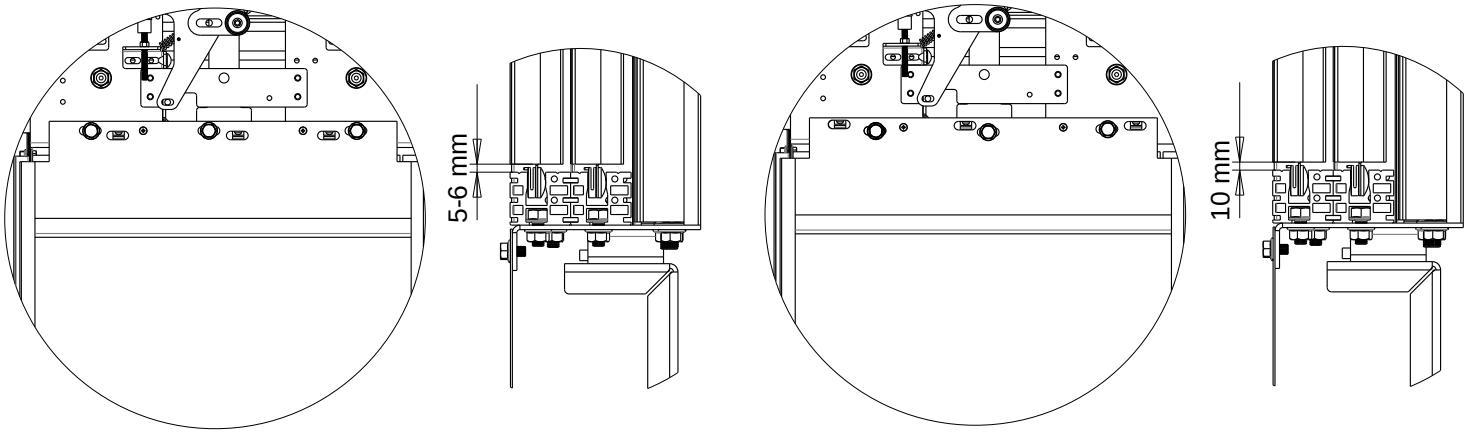

Κανονικο υψος

Σχεδ. Ξ

Ανεβασμα θυροφυλλου

Σωστη τοποθετηση θυροφυλλου πανω στο βαγονετο

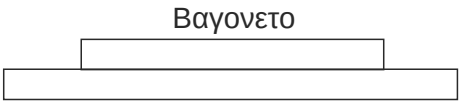

Λαθος τοποθετηση θυροφυλλου πανω στο βαγονετο

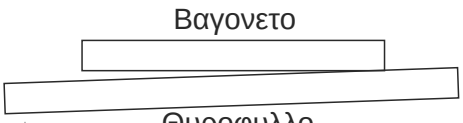

Θυροφυλλο «πετσικαρισμενο» ασκουμε δυναμη αριστερα ωστε να το «ξεπετσικαρουμε» και να ερθει στην σωστη θεση

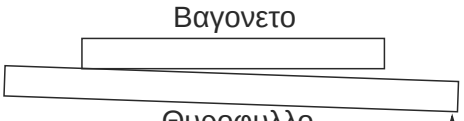

Θυροφυλλο «πετσικαρισμενο» ασκουμε δυναμη δεξια ωστε να το «ξεπετσικαρουμε» και να ερθει στην σωστη θεση

Σχεδ. Ο

Ρυθμιση βαγονετου

θα πρεπει το βαγονετο να κινειται ομαλα πανω στον μεταλλικο οδηγο. Αν δεν κινειται ομαλα θα πρεπει να χαλαρωσουμε τα παρακεντρα ροδακια στο κατω μερος του βαγονετου. Θα πρεπει παντα τα παρακεντρα ροδακια να ελεγχονται πριν την εκινηση ωστε να ειναι χαλαρα πανω στον μεταλλικο οδηγο. Για περισοτερες λεπτομερειες δειτε το σχεδιο Π.

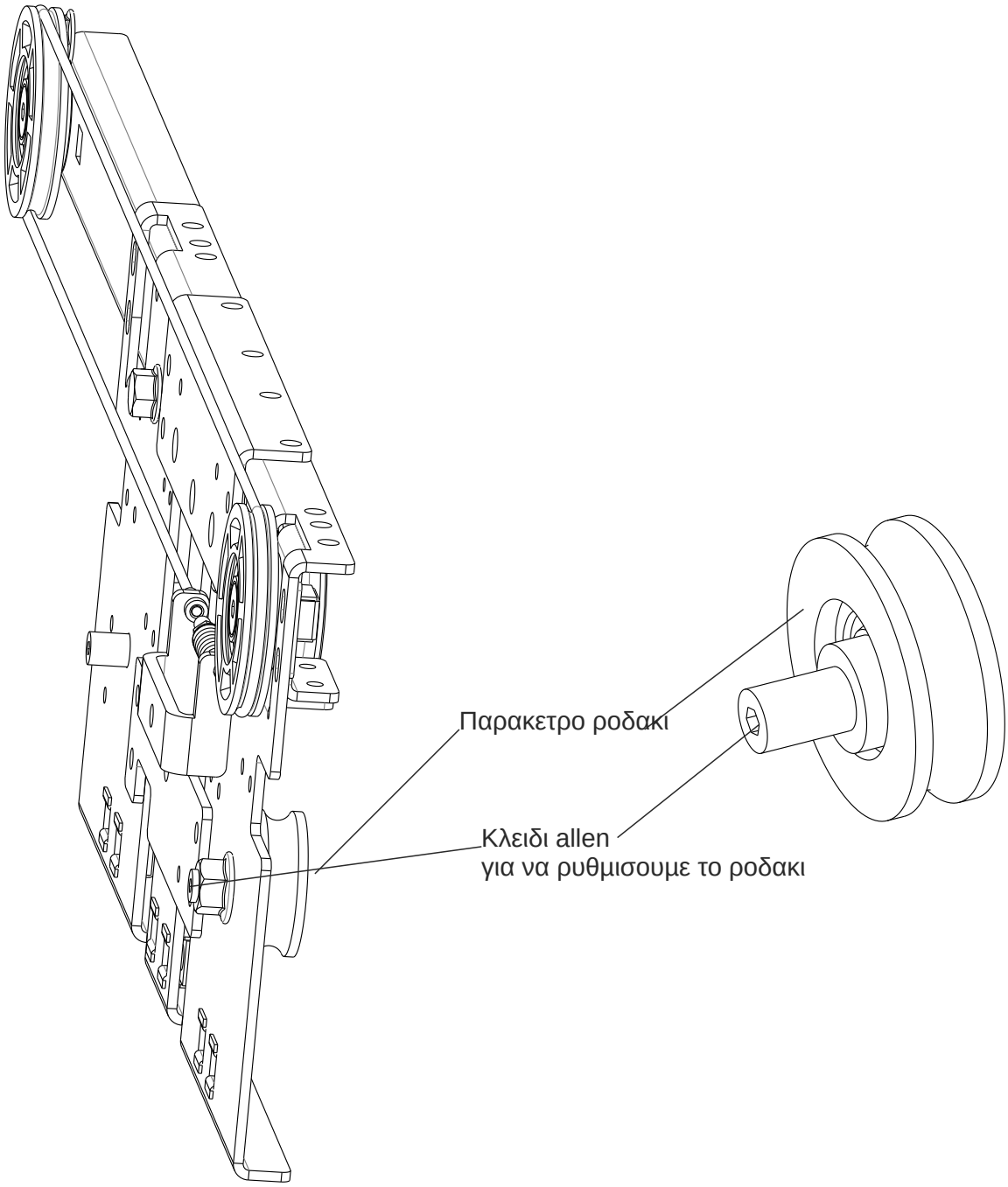

Σχεδ. Π

Τα παρακεντρα ροδακια, τα θυροφυλλα και ο μηχανισμος οροφου ρυθμιζονται στο εργοστασιο πριν την παραδοση στον πελατη αλλα καλο θα ηταν να ελεγχονται και πριν την εκκινηση επειδη υπαρχουν και παραγοντες που δεν μπορουν να ελεγχθουν οπως η τοποθετηση της πορτα στο φρεατιο. Θα πρεπει για την σωστη λειτουργια της πορτας, η πορτα φρεατιου οταν ειναι μονη της χωρις τον μηχανισμο θαλαμου, να μπορει να κλεινει μονη της με την δυναμη του ελατηριου. Αν δεν συμβαινει αυτο θα πρεπει να ελεγχθει 1) μηπως τα παρακετρα ροδακια ειναι πολυ σφιγμενα και δεν δινουν σωστη κινηση του βαγονετου πανω στον οδηγο, 2) τα θυροφυλλα ειναι πετσικαρισμενα(ειτε εξαιτιας μη σωστη τοποθετησης κασωματος, τοποθετησης μηχανισμου οροφου πανω στο κασωμα). 3) ειτε επειδη το ελατηριο δεν τραβαει σωστα την πορτα. Τα δυο πρωτα ελεγχονται και λυνονται με του τροπους που αναφεραμε πιο πανω ενω μπορουμε να μεγαλωσουμε την δυναμη του ελατηριου ρυθμιζονατς το μηκος του οπως θα δουμε παρακατω

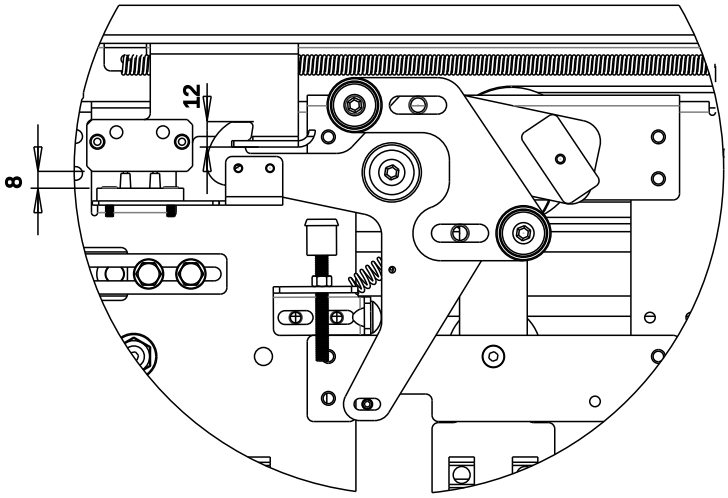

Συστημα ασφαλισης φρεατος
κλειδωμενο
Αποσταση διχαλου επαφης από επαφη
ασφαλειας:8 mm

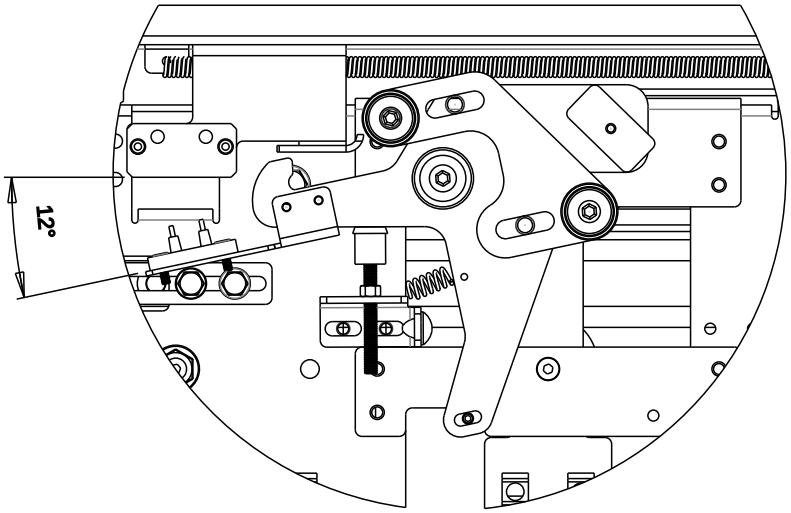

Συστημα ασφαλισης φρεατος
ανοιχτο

Το συστημα ασφαλισης θυρων φρεατος φερει ηλεκτρικη διαταξη ασφαλειας (επαφη) της Γερμανικης εταιρειας Bernstein για τον ελενγχο και την εξακριβωση της θεσης της μανταλωσης και μας δειχνει ποτε η πορτα του φρεατιου ειναι κλειστη και πληρει τους ορους που οριζει ο EN 81.1 και EN 81.2

Η αποσταση του συστηματος ασφαλισηςκαι της βασης μανταλωσης ειναι 12 mm. Η ασφαλιση πραγματοποιειται και διατηρηται με την χρηση αντιβαρου αλλα και ελατηριου.

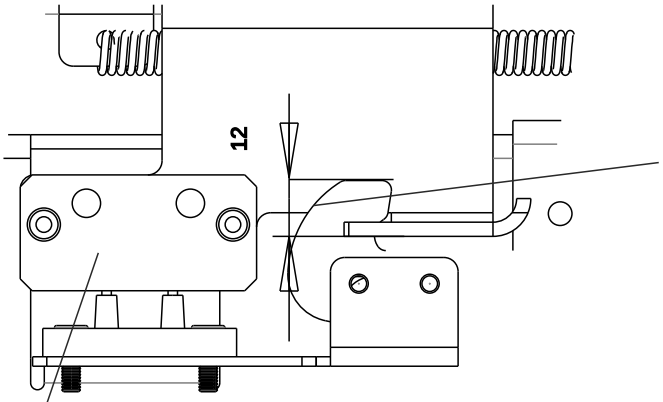

Αποσταση εμπλοκης μανταλωσης

Ηλεκτρικη διαταξη ασφαλειας(επαφη)

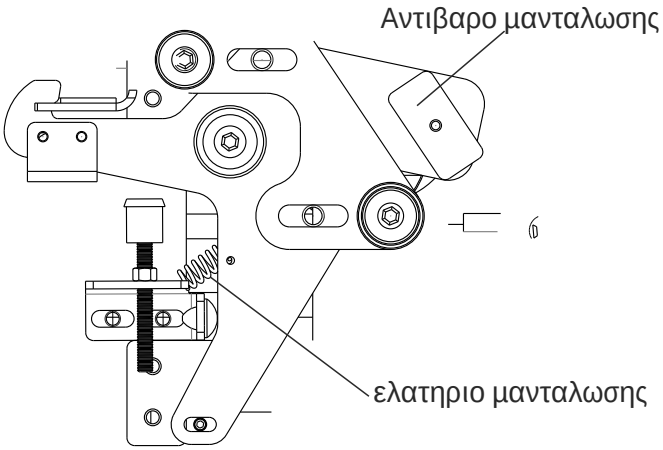

Απασφαλιση εκτακτης αναγκης

Καθε πορτα οροφου(φρεατιου) φερει ειδικο μηχανισμο τριγωνικης υποδοχης ωστε να μπορει η πορτα να απομανταλωνεται απο εξω σε περιπτωση εκτακτης αναγκης με την βοηθεια ειδικου κλειδιου.

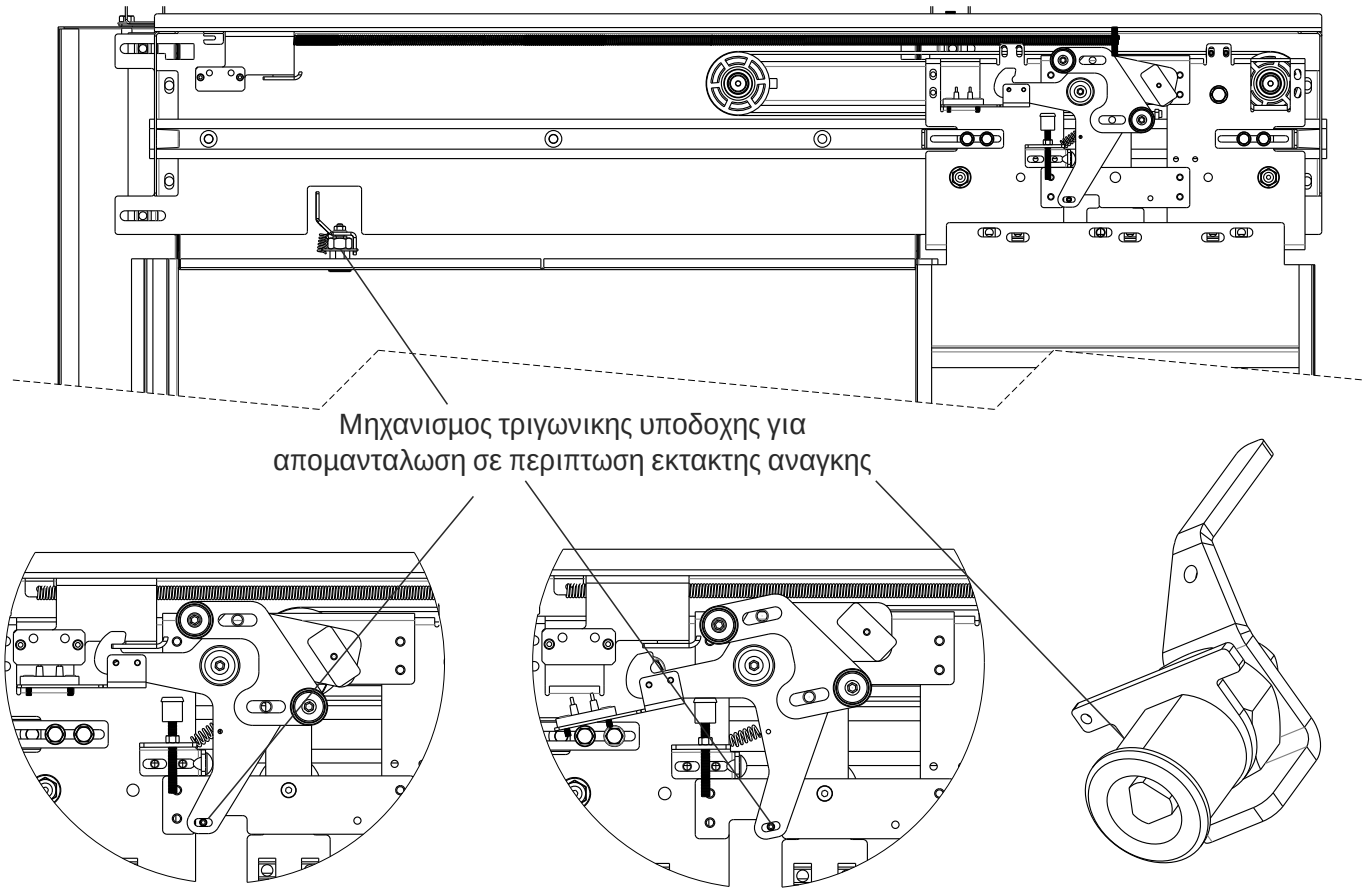

Ελατήριο επαναφορας θυρας φρεατίου

Το ελατηριο επαναφορας της πορτας διασφαλιζει το αυτοματο κλεισιμο της πορτας του οροφου(φρεατιου), εαν ανοιξουν για οποιοδηποτε λογο, οταν ο θαλαμος βρισκεται εξω απο την ζωνη απομανταλωσης.

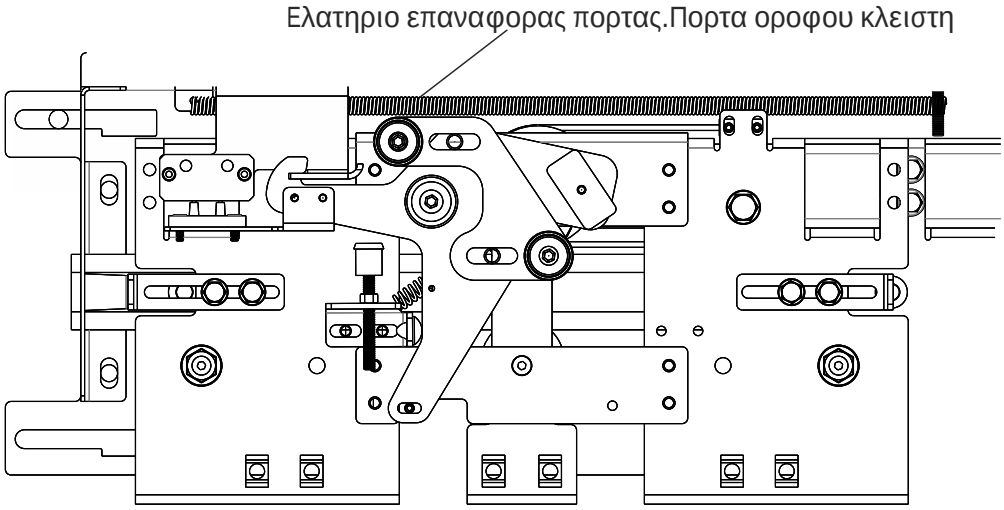

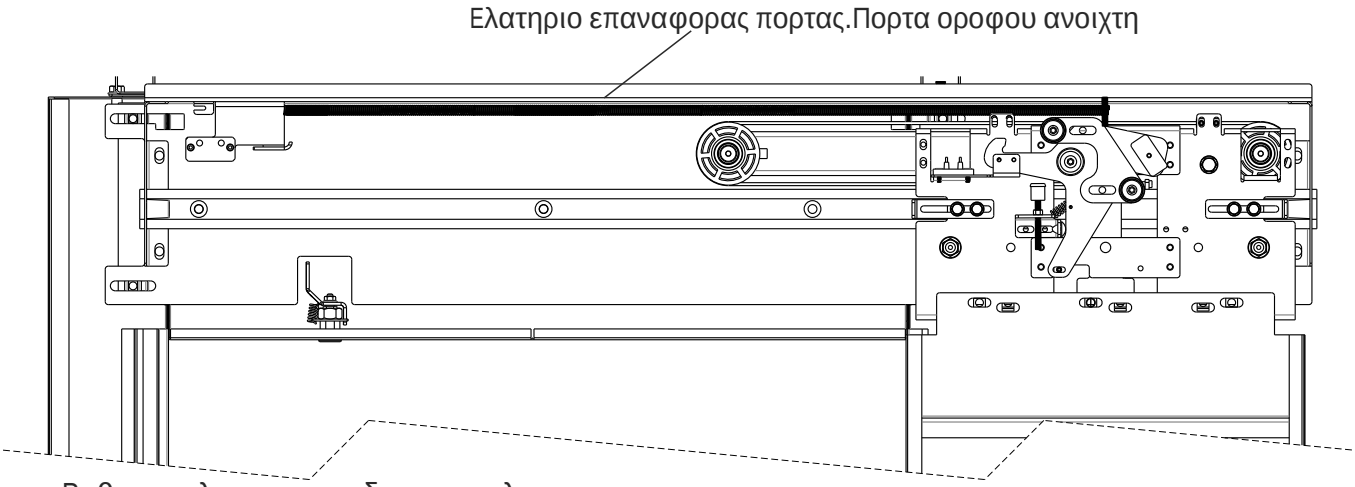

Ρυθμιση ελατηριο και δυναμης κλεισιματος

Υπαρχει η δυνατοτητα να ρυθμισουμε την δυναμη επαναφορας του ελατηριου. Η μια ακρη του ελατηριου τοποθετήται σε σταθερο σημειο πανω στον κορμο του μηχανισμου φρέατος ενω το αλλο ακρο του ελατηριου μπορει να τοποθετηθει σε 5 διαφορετικα σημεια πανω στο βαγονέτο αναλογα με την δυναμη επαναφορας που θέλουμε. Σε αυτα τα 5 σημεια υπαρχουν ετοιμες οπες M8 στις οποιες μπορουμε να τοποθετησουμε την μεταλλικη ντίζα M8 η οποια συγκρατει το αλλο ακρο του ελατηριου.Οι οπες αυτες εχουν αποστασει μεταξυ τους 50 mm ωστε να μπορουμε να αυξομειωνουμε την δυναμη επαναφορας του ελατηριου

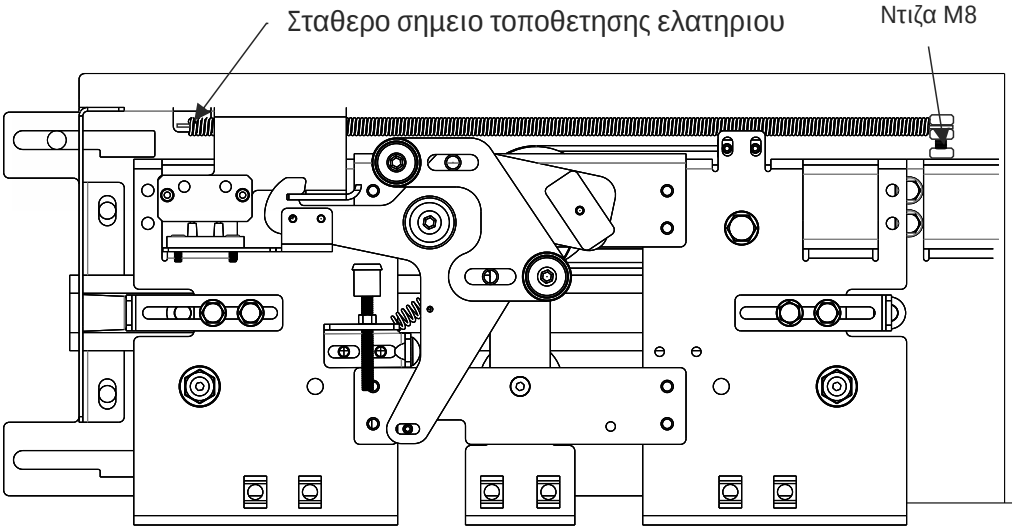

Ελατήριο έλξεως

Διαμετρος συρματος(mm): 1,5
Εξωτερικη Διάμετρος ελατηριου(mm): 14,5
Μεση διαμετρος ελατηριου(mm): 13
Μηκος σωματος ελατηριου(mm): 285
Ελέυθερο μηκος ελατηριου(mm): 310,3
Συνολικος αριθμος σπειρων: 191
Μεγιστο επιτρεπόμενο μηκος ελατηριου(mm): 1097,348
Μεγιστη επιτρεπομενη διαδρομη ελατηριου(mm): 7873,048

Ιδιοσυχνοτητα συντονισμου(Επαναλ/δευτερ): 17,018
Προενταση ελατηριου(Kp): 0,951
Μεγιστη δυναμη(Kp):10,906
Σταθερα ελατηριου(Kp/mm: 0,013
Υλικο συρματος: C Class Patentiert DIN 17223
Βαρος ελατηριου(gr): 108,210
Μεγιστη δυναμη για αποφυγη κοπωσης: 9,419
Διαδρομη ελατηριου για αποφυγη κοπωσης: 679,723

Τοποθετηση μηχανισμου θαλαμου

Κατα την τοποθετηση του μηχανισμου θαλαμου θα πρεπει να προσεξουμε η αποσταση μεταξυ οδηγου αλουμινιο πορτας φρεατιου (οροφου) και οδηγου αλουμινιου πορτας θαλαμου να ειναι 33 mm. Οταν βαλουμε τις ποδιες ασφαλειας οροφου και θαλαμου η αποσταση μεταξυ ους θα ειναι 30 mm οπως φαινεται στο παρακατω σχεδιο P

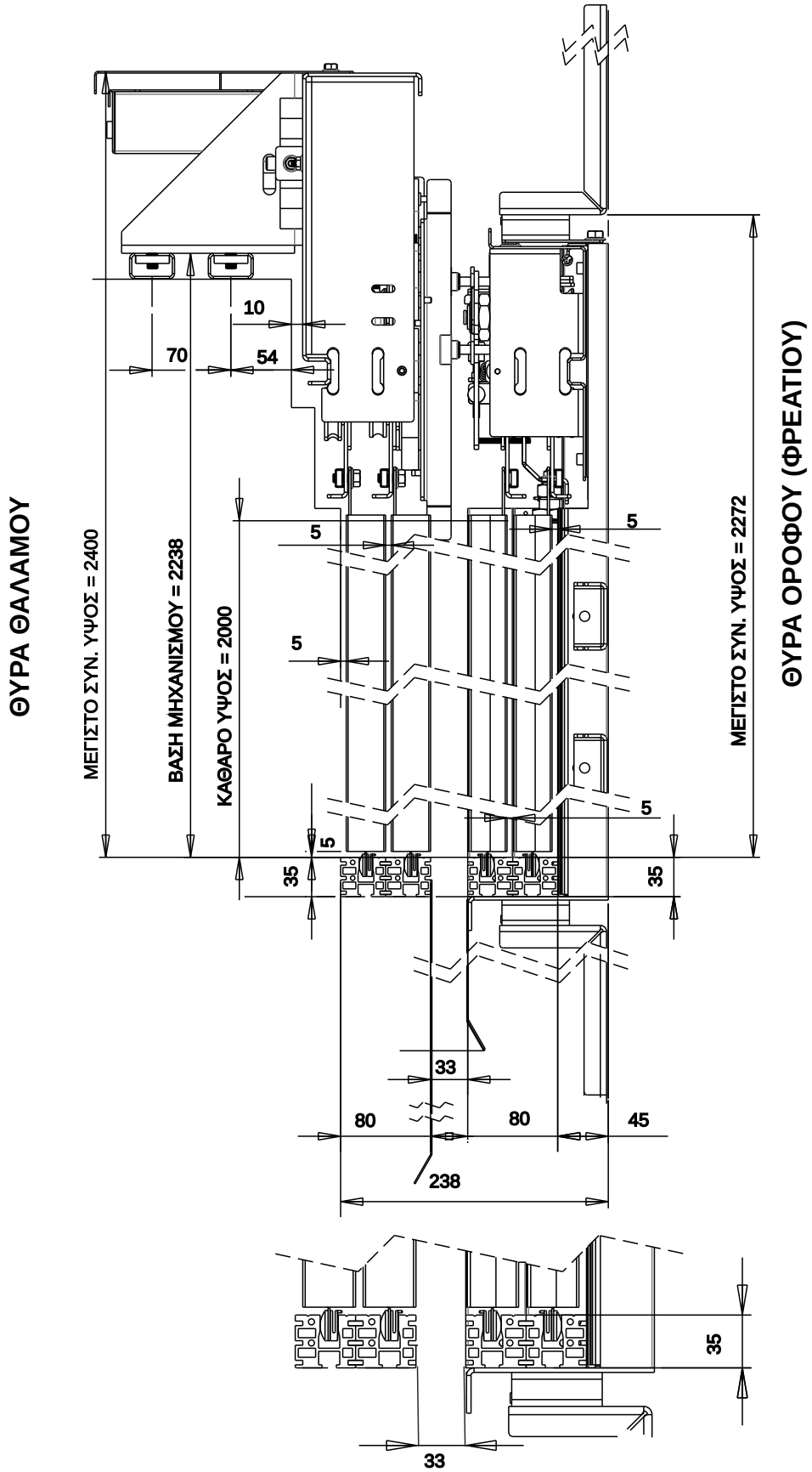

Κατα την τοποθετηση του μηχανισμου θαλαμου τοποθετουμε της βασης του μηχανισμου πανω στα καναλια που υπαρχουν πανω στο καπελο του θαλάμο και βιδωνουμε με βιδες εξάγωνες με φλαντζωτό κεφάλι και εγκοπές DIN 6921 M10X20.

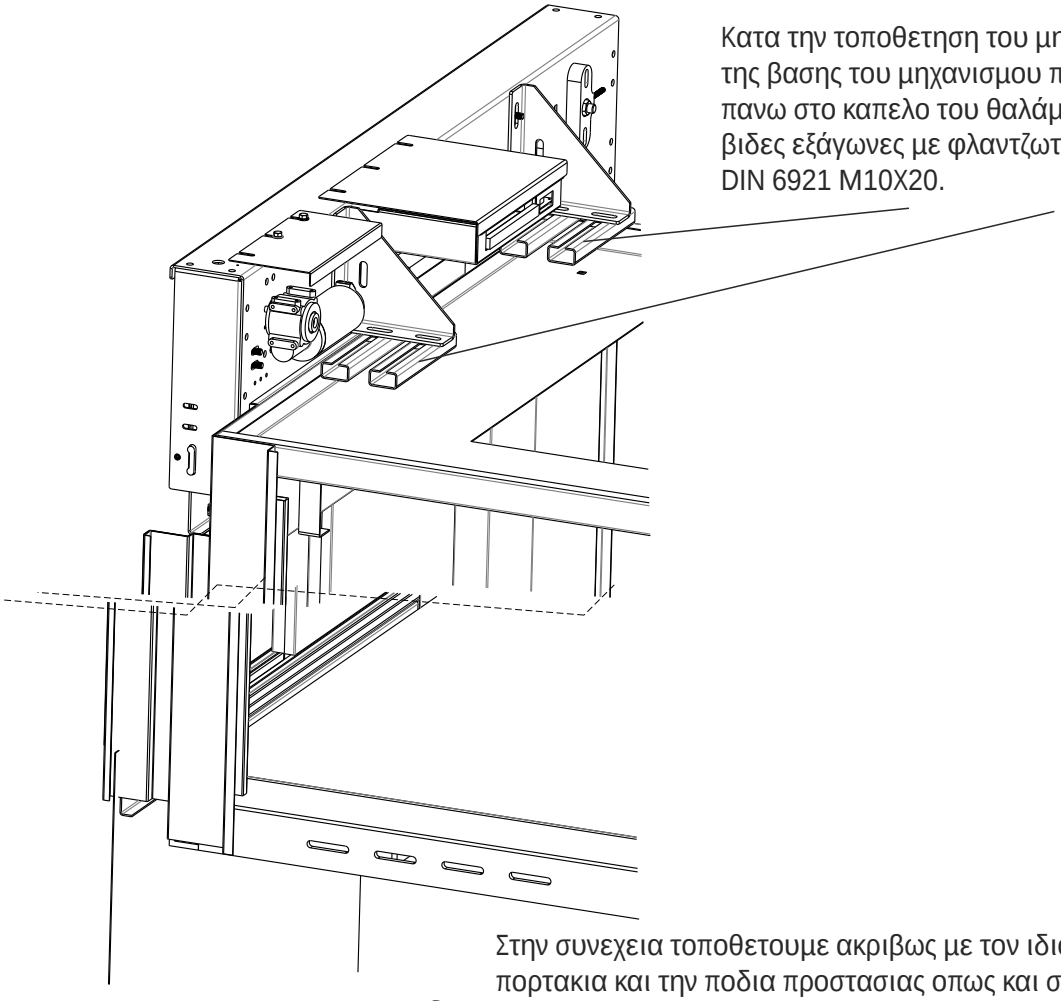

Στην συνεχεια τοποθετουμε ακριβως με τον ιδιο τροπο τα πορτακια και την ποδια προστασιας οπως και στον μηχανισμο φρεατιου

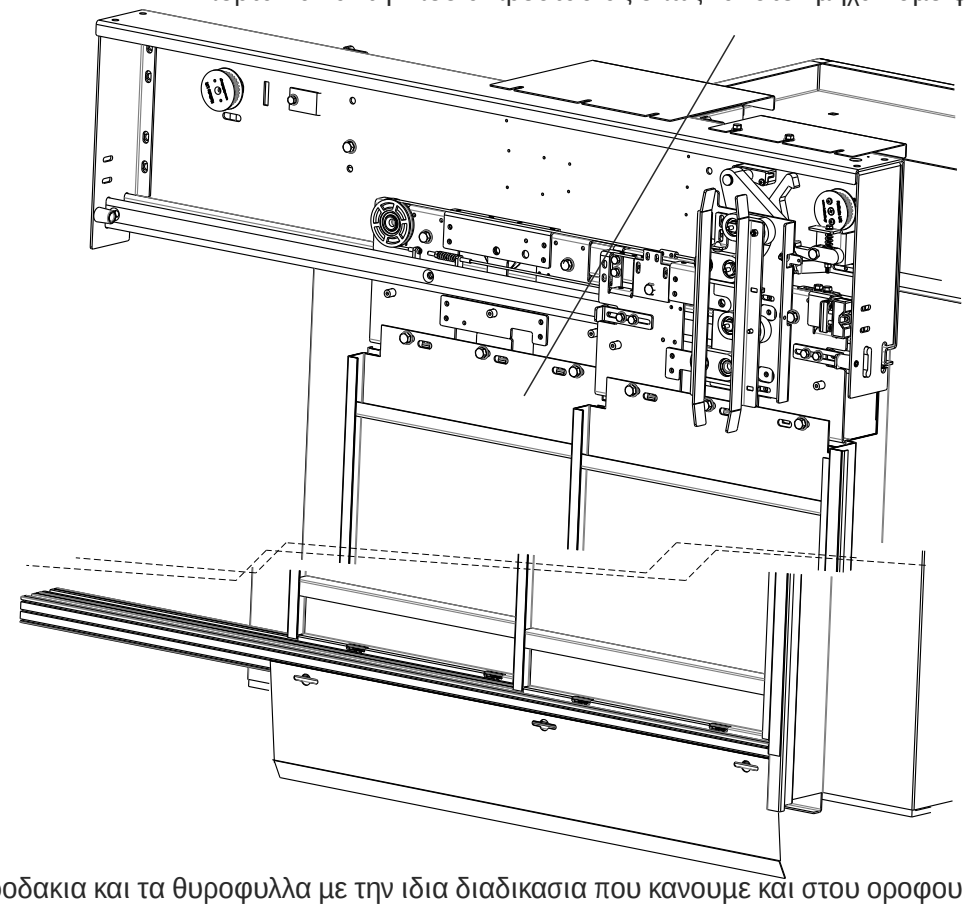

Ελεγχουμε τα παρακεντρα ροδακια και τα θυροφυλλα με την ιδια διαδικασια που κανουμε και στου οροφου. Πρεπει και εδω ο μηχανισμος θαλαμου να κινειται ομαλα χωρις να παρεμποδιζεται. Αν για καποιο λογω δεν κινηται ομαλα τοτε χαλαρωνουμε τα παρακεντρα ροδακια και ελεγχουμε τα θυροφυλλα οπως στου οροφου. Ο μηχανισμος οροφου, θαλαμου και ολα τα επιμερους εξαρτηματα οπως βαγονετα, θυροφυλλα κτλ ελεγχονται και ρυθμιζονται στο εργοστασιο πριν την παρδοση. Καλο ειναι ομως για την σωστη λειοτυργια της πορτας να ελεγχονται και πριν δωθει η εκκινηση της πορτας

Φωτοκύτταρα - φωτοκουρτνα

Η προστασία των ατόμων κατά την είσοδο και την έξοδο από τον ανελκυστήρα επιτυγχάνεται με τα συνοδευόμενα φωτοκύτταρα IRS 121 η με την χρηση φωτοκουρτινας και με την λειτουργία της κόντρας επαναφοράς (ηλεκτρονικά ελεγχόμενης και ρυθμιζόμενης 80...180 Nw). Τα παραπανω εξαρτήματα τοποθετούνται στα παραπετα του θαλαμου και συνδεονται στον μηχανισμο θαλάμου.

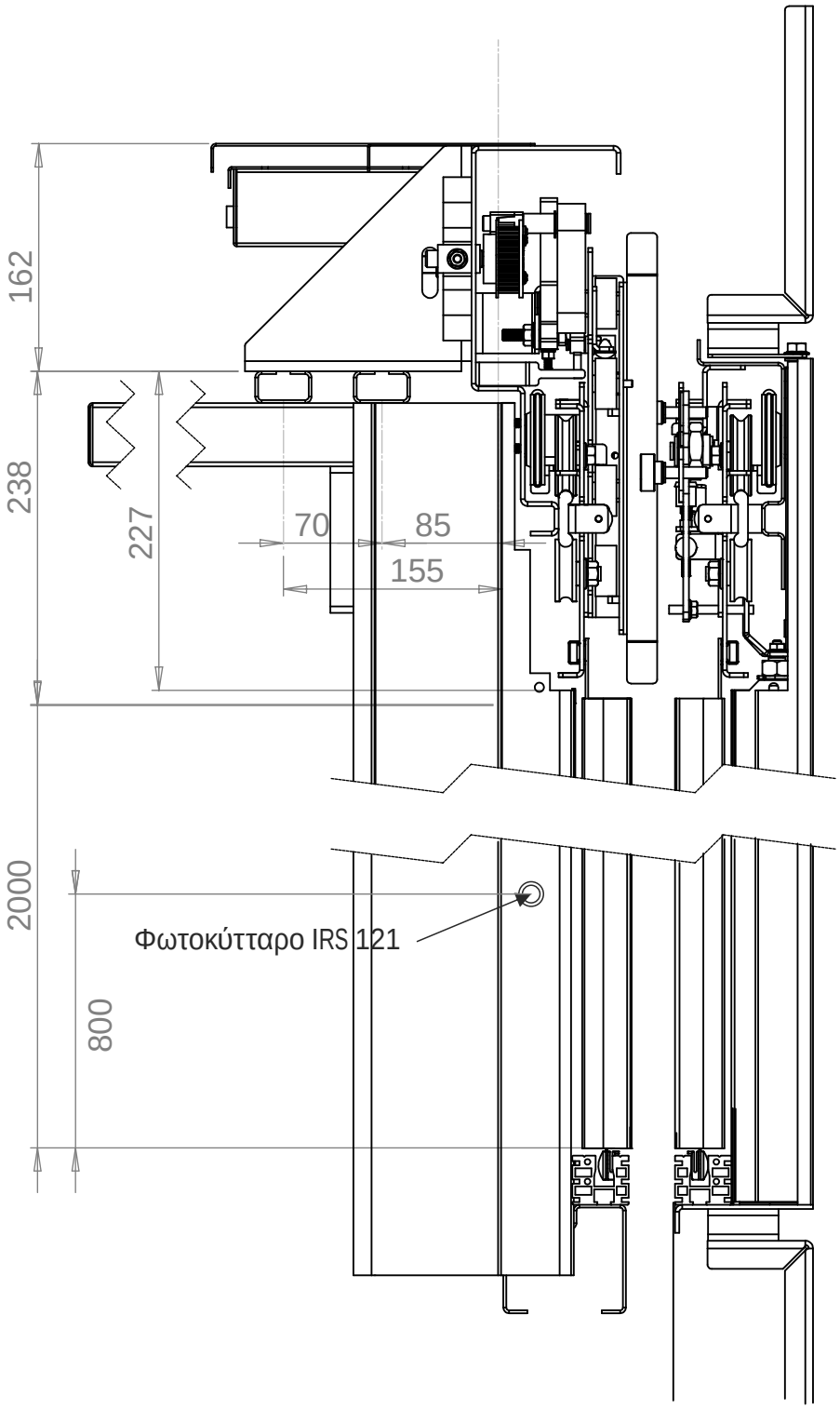

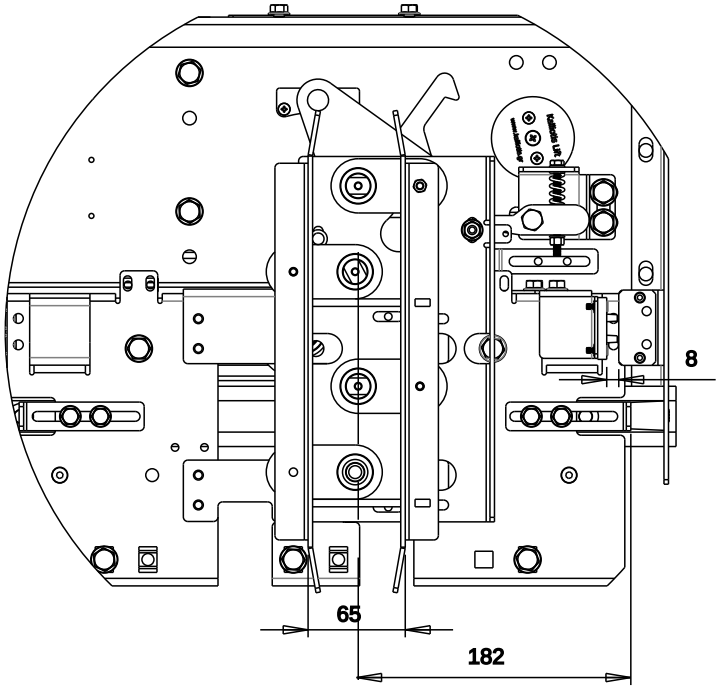

Ψαλιδι ανοιχτο

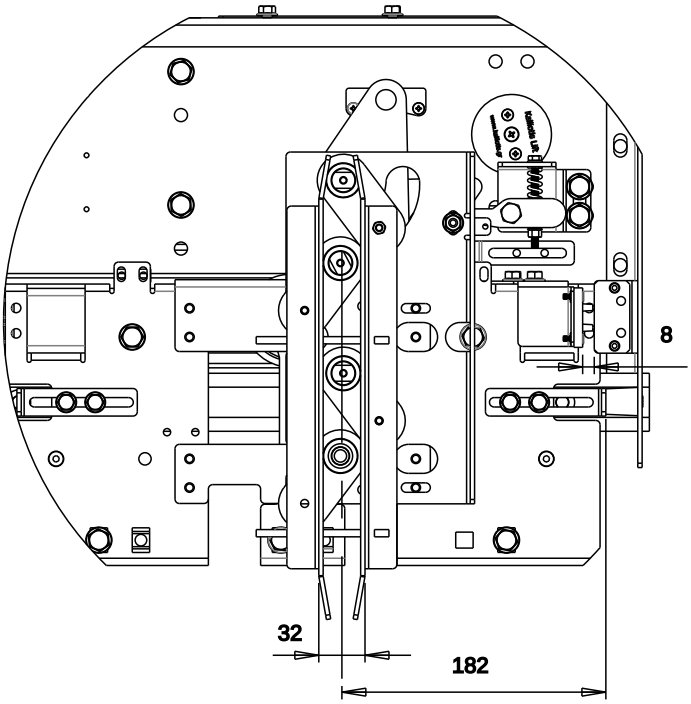

Ψαλιδι κλειστο

- Ψαλιδι ανοιχτο: 65 mm
- Ψαλιδι κλειστο: 32 mm
- Αποσταση stopper-ψαλιδιου: 182 mm
- Αποσταση διχαλου επαφης από επαφη: 8 mm

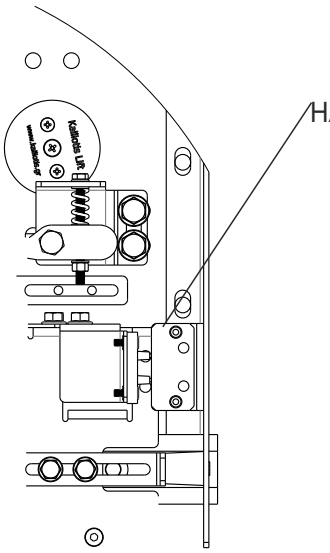

Ηλεκτρικη διαταξη ασφαλειας(επαφη)

Το συστημα ψαλιδιου θαλαμου φερει ηλεκτρικη διαταξη ασφαλειας (επαφη) της Γερμανικης εταιρειας Bernstein ιδια με αυτη του οροφου για τον ελενγχο και την εξακριβωση της θεσης της πορτας θαλαμου και πληρει τους ορους που οριζει ο EN 81.1 και EN 81.2 . Η ηλεκτρικη διαταξη ασφαλειας θαλαμου (επαφη θαλαμου) σε συνδιασμου με ηλεκτρικη διαταξη ασφαλειας οροφου(φρεατιο) (επαφη οροφου) μας δειχνουν ποτε η πορτα μας (οροφου και θαλαμου) ειναι κλειστη.

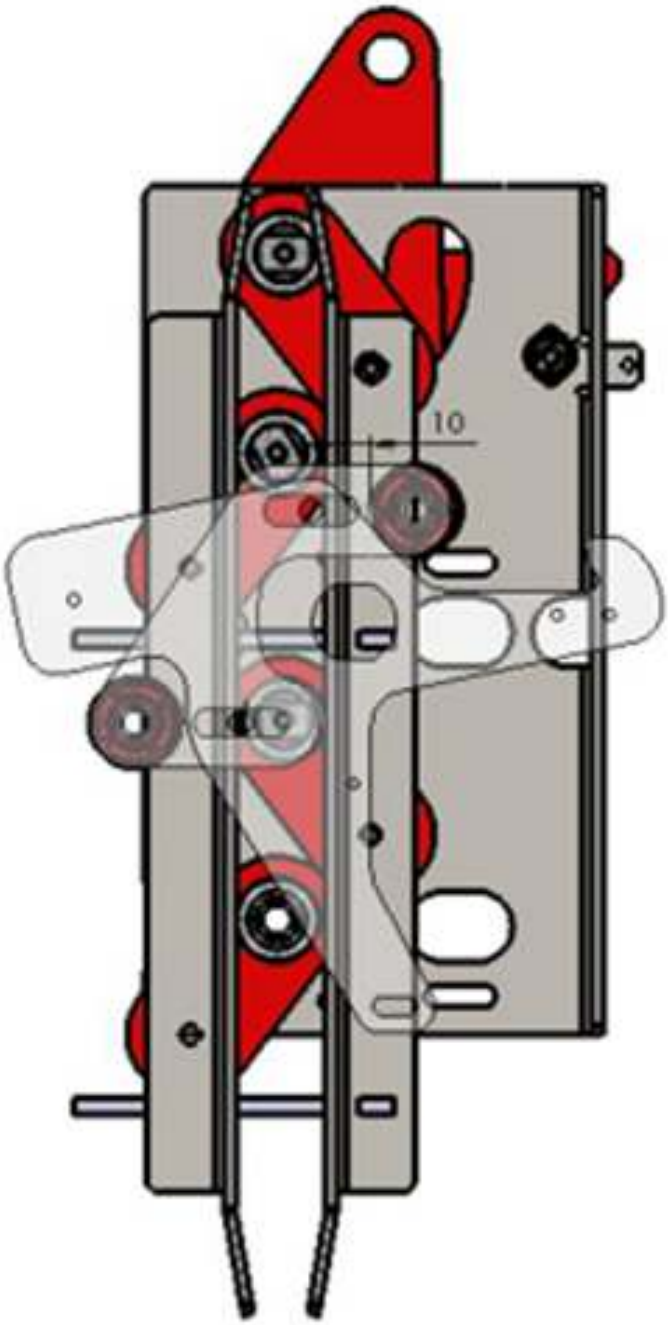

Ρυθμιση ψαλιδιου.
Ψαλιδι κλειστο-κλειδωμα οροφου κλειστο

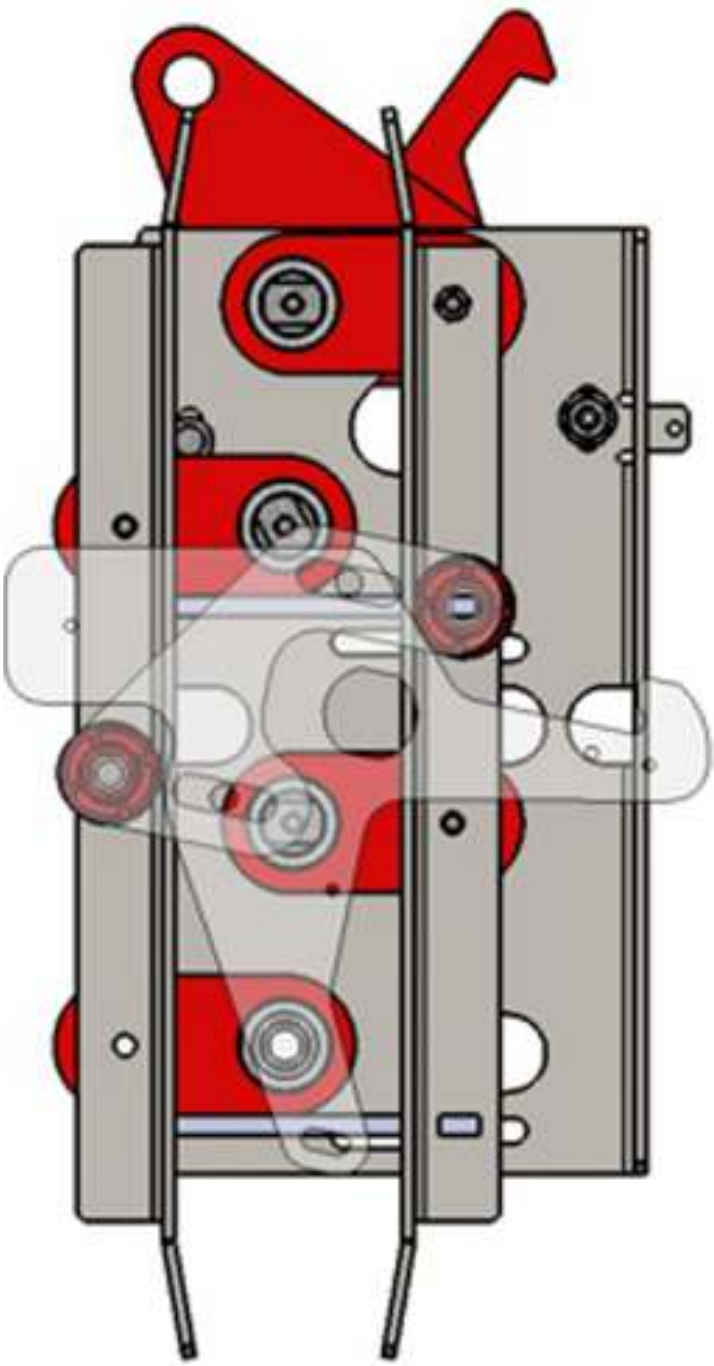

Ρυθμιση ψαλιδιου.
Ψαλιδι ανοιχτο-κλειδωμα οροφου ανοιχτο

Αποσταση μπροστα ροδακι κλειδωματος οροφου – καμα ψαλιδιου: 10 mm.

Kalliotis Lift
Doors + Cabins

Εργοστάσιο
ΒΙ.ΠΕ Θέρμης
17 χλμ Θεσσαλονίκης - Πολυγύρου (Ν.Ραιδεστός)
Τ.Κ 57001, Τ.Θ 60640
T: 2310466454 F: 2310466533
e-mail:kalliotislift@yahoo.com

Factory
IN.AR Thermis
17 klm Thessalonikis - Poligirou (N. Redestos)
P.C 57001, PO Box 60640
T: +302310466454 F: +302310466533
e-mail:kalliotislift@yahoo.com

Υποκατάστημα Αθηνών
Σαλαμινομάχων 23 Πειραιάς
Τ.Κ 18539
M:6937349944

Athens branch
Salaminomaxon 23 Peiraus
P.C 18539
M:+306937349944

www.kalliotis.gr